# รายการประกอบแบบก่อสร้างทั่วไป

## หน่วยวัดใช้เป็นระบบเมตริก

<u>การวางผัง</u>

ค่าระดับอ้างอิงถึง +0.00 ให้ยึดถือจากระดับพื้นลานคอนกรีต บริเวณหน้าโครงการ ส่วนค่าระดับความสูงต่าง ๆ ของอาคารให้ตรวจสอบได้จากแบบก่อสร้าง การวางผังให้ยึดถือแบบก่อสร้าง

<u>การปฏิบัติงาน</u>

ผู้รับจ้างต้องจัดหาช่างฝีมือมาปฏิบัติงานตามประเภทของงาน และต้องรับผิดชอบในผลงานของช่าง หากเกิดข้อผิดพลาดหรือข้อบกพร่อง ผู้รับจ้างต้องแก้ไขให้ถูกต้องตามแบบรายการ โดยทำการก่อสร้างตามขนาดรูปทรงที่กำหนดในแบบแปลน และให้ถูกต้องตามหลักวิชาช่างที่ดี

<u>งานเสาเข็ม</u>

- เสาเข็ม ให้เป็นไปตามรายการก่อสร้างภาค มาตราฐานงานฐานราก

<u>งานคอนกรีตเสริมเหล็ก</u>

1. ปูนซีเมนต์ ให้ใช้ปูนซีเมนต์ปอร์ตแลนด์ที่ผลิตในประเทศไทย มีคุณภาพตาม มอก. และจัดเก็บเพื่อใช้งานถูกต้องตามหลักวิชาการ
   - งานโครงสร้าง ใช้ปูนซีเมนต์ปอร์ตแลนด์ประเภทหนึ่ง
   - งานปูนก่อ , ปูนฉาบ ใช้ปูนสำหรับงานก่อ งานฉาบ หรือเทียบเท่า
2. ทราย ให้ใช้ทรายน้ำจืดที่มีเม็ดทรายแข็งแกร่ง ทนทาน สะอาดปราศจากวัสดุอื่นเจือปน
3. หิน ใช้หินโม่ที่แข็งแกร่ง ทนทาน สะอาดปราศจากวัสดุอื่นเจือปน ก่อนนำไปใช้งานควรล้างทำความสะอาดก่อนทุกครั้ง
4. น้ำ ต้องเป็นน้ำจืดที่ปราศจากกรด ด่าง เกลือ น้ำมันและสารอินทรีย์ต่างๆ ควรเป็นน้ำที่สะอาดพอดื่มได้
5. คอนกรีตต้องมีซีเมนต์ผสมไม่น้อยกว่า 320 กิโลกรัมต่อคอนกรีต 1 ลูกบาศก์เมตร และมีกำลังอัดประลัยของแท่งลูกบาศก์ มาตรฐานขนาด 0.15 x 0.15 x 0.15 ม. ที่อายุ 28 วัน ไม่น้อยกว่า 240 กิโลกรัมต่อตารางเซนติเมตร

(ULTIMATE CYLINDRICAL COMPRESSIVE STRENGTH ที่อายุ 28 วัน กำหนดดังนี้

- ฐานราก (Strength 240ksc.)
- เสา (Strength 240ksc.)
- พื้นทั่วไป (Strength 240ksc.)
- คาน (Strength 240ksc.)
- ผนัง คสล. (ตามข้อกำหนดทั่วไป) (Strength 240ksc.)

<u>งานแบบหล่อคอนกรีต</u>

แบบหล่อคอนกรีต ต้องทำจากวัสดุที่แข็งแรง ไม่ผุ ไม่คดงอ อาทิเช่น เหล็ก ไม้ การเข้าแบบต้องชิดสนิทเพื่อป้องกันน้ำปูนรั่ว และผิวด้านในจะต้องเรียบ สะอาด ก่อเทคอนกรีตเสมอ กำหนดระยะเวลาในการถอดแบบไว้ดังนี้

- แบบข้างคาน กำแพง ฐานราก 2 วัน
- แบบข้างเสา 3 วัน
- แบบท้องคาน ท้องพื้น 14 วัน (เมื่อถอดแล้วให้ค้ำจุดต่างๆไว้อีก 14 วัน)

ทั้งนี้ยกเว้น เทคอนกรีตด้วยปูนซีเมนต์ชนิดแข็งตัวเร็ว กำหนดให้ถอดได้เมื่ออายุครบ 7 วัน

<u>งานเหล็กเสริมคอนกรีต</u>

1. เหล็กเสริมคอนกรีต ต้องเป็นเหล็กเส้นใหม่ ไม่เคยผ่านการใช้งานมาก่อน ต้องมีผิวสะอาด ไม่มีสนิมกร่อน ไม่มีรอยแตกร้าวไม่เปื้อนน้ำมัน และเป็นเหล็กที่มีคุณภาพตาม มอก.
   - เหล็กเส้นกลม ใช้ SR-24 ตามมาตราฐาน มอก. 20 - 2527
   - เหล็กเส้นข้ออ้อย ใช้ SD-30 ตามมาตราฐาน มอก. 24 - 2536
   - เหล็กเส้นข้ออ้อย ใช้ SD-34 ตามมาตราฐาน มอก. 24 - 2536
2. การต่อเหล็กเสริม ให้ต่อได้ตำแหน่งต่อไปนี้
   - เหล็กล่างคาน พื้น ให้ต่อบริเวณหัวเสาหรือคาน
   - เหล็กบนคาน-พื้น ให้ต่อบริเวณกลางคาน-พื้น (ห้ามต่อเหล็กในคานยื่นหรือพื้นยื่น)
   - เสาให้ต่อตรงจุดหลังพื้น
   - การต่อทาบเหล็กข้ออ้อยระยะทาบไม่น้อยกว่า 40 เท่าของเส้นผ่าศูนย์กลางเหล็ก
   - การต่อทาบเหล็กเส้นกลมระยะทาบไม่น้อยกว่า 50 เท่าของเส้นผ่าศูนย์กลางเหล็ก

<u>งานเหล็กรูปพรรณ</u>

เหล็กรูปพรรณทั่วไป ใช้เหล็กซึ่งมีค่า

- เหล็กเส้นกลม (Fy = 2400 Ksc)
- เหล็กข้ออ้อย (Fy = 3000 Ksc)

  เมื่อติดตั้งแล้วต้องทำความสะอาดเหล็ก สกัดเศษสะเก็ดที่เกิดจากการเชื่อม ออกให้หมด แล้วทาสีรองพื้นกันสนิมทันที โดยทาสีกันสนิมทับอีก 2 ครั้ง
- ลวดผูกเหล็ก ให้ใช้ลวดเบอร์ 18 ตาม มอก. 130 - 2518
- ท่อเหล็กอาบสังกะสี ให้ใช้ ตาม มอก. 277 - 2532

<u>งานผิวพื้น - ผนัง</u>

1. พื้น

   พื้นคสล.ผิวพื้นตามระบุในรายการ
2. ผนัง

   โดยทั่วไปให้ใช้คอนกรีตบล็อก ผนังที่ก่อจะต้องได้แนวทั้งทางตั้งและทางนอน และต้องก่อโดยวิธีลดับแนว ปูนก่อต้องเต็มรอบแผ่นอิฐ ผิวผนังถือตามที่ระบุในรายการผิวผนัง ระดับและระยะของผิวผนังถือตามที่ระบุในแบบก่อสร้าง
   - การก่อชนคาน เสา เอ็น คสล. ต้องเสียบเหล็ก RB6 mm.ทุกระยะไม่เกิน 40 ซม. โดยยื่นออกมา 25 ซม. ผังในเสา คาน 20 ซม
   - การก่อชนกันเป็นมุม การก่อเว้นช่องสำหรับติดตั้ง ประตู - หน้าต่าง และทุกระยะที่ผนังกว้างเกิน 3.00 เมตร สูงเกิน 2.00 เมตร ให้ทำเอ็น คสล. หรือทับหลัง คสล. หนาเท่าผนัง กว้าง 10 ซม. เสริมเหล็ก 2 - RB9 mm. เหล็กปลอกใช้ RB6 mm.ระยะห่าง 20 ซม.
3. ปูนก่อ
   - ปูนก่อใช้อัตราส่วน (ปูนซีเมนต์ : ปูนขาว : หยาบ = 1 : 1 : 6 ) หรือ 1 : 2 : 6 ใช้น้ำยาแทนปูนขาวได้
4. ปูนฉาบ
   - งานผนังคอนกรีต หรืองานรองพื้น ใช้อัตราส่วน (ปูนซีเมนต์ : ปูนขาว : หยาบ = 1 : 1 : 3 ) ใช้น้ำยาแทนปูนขาวได้
   - งานแต่งผิวผนังชั้นนอก ใช้อัตราส่วน (ปูนซีเมนต์ : ปูนขาว : หยาบ = 1 : 2 : 6 ) ใช้น้ำยาแทนปูนขาวได้
   - งานบัวปูนปั้น ใช้อัตราส่วน (ปูนซีเมนต์ : ปูนขาว : หยาบ = 1 : 1 : 6 ) ใช้น้ำยาแทนปูนขาวได้

<u>งานระบบไฟฟ้า</u>

ระบบถ่ายเมนท์ มีสวิทซ์ตัดตอนรวม ภายในอาคารแต่ละหลัง และเตรียมถ่ายเมนพร้อมสวิทซ์ตัดตอนสำหรับติดตั้งเครื่องปรับอากาศ โดยแยกวงจรออกจากระบบแสงสว่างภายในอาคาร

รายการอุปกรณ์ไฟฟ้า และตำแหน่งติดตั้ง ใช้ตามที่ระบุในแบบผังไฟฟ้า และให้ปฏิบัติตามรายการประกอบแบบไฟฟ้า

<u>งานทาสี</u>

- งานสีทาภายนอก สีทาผนังปูนใช้สีอะครีลิค 100%

<u>งานระดับ ปรับพื้น</u>

ผู้รับจ้างต้องทำความสะอาดพื้นที่โครงการ ให้เรียบร้อยก่อนส่งมอบงานจ้าง

คณะกรรมการกำหนดราคากลาง

(ลงชื่อ).....ประธานกรรมการ

(.....)

(ลงชื่อ).....กรรมการ

(.....)

(ลงชื่อ).....กรรมการ

(.....)

(ลงชื่อ).....กรรมการ

(.....)

(ลงชื่อ).....กรรมการ

(.....)

| | | | | | | | | | | |
|---|---|---|---|---|---|---|---|---|---|---|
| กองช่าง เทศบาลตำบลปะทิว Pathio Subdistrict Municipality | โครงการ ปรับปรุงภูมิทัศน์ศูนย์พัฒนาเด็กเล็กบ้านบางลน | เขียนแบบ. | นายอรรถสิทธิ์ เอกวรรณัง นายช่างโยธาอาวุโส | เห็นชอบ. | จ.อ.เกรียงไกร เปลี่ยนสินวล ปลัดเทศบาลตำบลปะทิว | วิศวกร. | นายสุทิน หารปาน ภย.57390 | วันที่ | 16 พฤษภาคม 2562 | แบบแสดง รายการประกอบแบบ | แผ่นที่ 1 |
| | สถานที่ก่อสร้าง ศูนย์พัฒนาเด็กเล็กบ้านบางลน ม.7 ต.บางลน อ.ปะทิว จ.ชุมพร | ตรวจสอบ. | นายพรชัย นุ้ยมาก ผู้อำนวยการกองช่าง | อนุมัติ | นายมนตชัย โภษณุเพชร นายกเทศมนตรีตำบลปะทิว | | | แบบเลขที่ | | | จำนวนแผ่น 1/16 |

รายการประมาณการราคาค่า ปรับปรุงภูมิทัศน์ศูนย์พัฒนาเด็กเล็กบ้านบางสน



สถานที่ก่อสร้าง ศูนย์พัฒนาเด็กเล็กบ้านบางสน ม.7 ต.บางสน อ.ปะทิว จ.ชุมพร แบบเลขที่ เทศบาลตำบลปะทิวกำหนด รายการเลขที่ -

ฝ่าย/งาน กองช่าง เทศบาลตำบลปะทิว สำนัก/กอง กองช่าง กรม ส่งเสริมการปกครองท้องถิ่น

ประมาณการโดย นายอรรถสิทธิ์ เอกวรรณัง นายช่างอาวุโส เมื่อวันที่ 29 เดือน พฤษภาคม พ.ศ. 2562

| ที่ | รายการ | จำนวน | หน่วย | ราคาวัสดุสิ่งของ | | ค่าแรงงาน | | ค่าวัสดุและแรงงาน | หมายเหตุ |
|---|---|---|---|---|---|---|---|---|---|
| | | | | ราคาต่อหน่วย | จำนวนเงิน | ราคาต่อหน่วย | จำนวนเงิน | | |
| | งานอาคาร | | | | | | | | |
| 1 | ก่อสร้างทางเดินเชื่อมอาคารพร้อมหลังคาคลุม | รวม | | | | | | 66,544.50 | |
| 2 | ปรับปรุงต่อเติมหลังคาอาคารครัว+ห้องน้ำ | รวม | | | | | | 66,271.42 | |
| 3 | ก่อสร้างรางระบายน้ำ คสล. 0.20x0.20 m. | รวม | | | | | | 161,303.54 | |
| 4 | ก่อสร้างลานคอนกรีต | รวม | | | | | | 54,255.07 | |
| 5 | ก่อสร้างอาคารอเนกประสงค์ ขนาด 8.00x20.00 m. | รวม | | | | | | 789,081.48 | |
| 6 | ปรับปรุงอาคารเรียนหลังใหม่ | รวม | | | | | | 21,604.84 | |
| 7 | ก่อสร้างเสาธง ขนาด 3.00x3.00 ม. | รวม | | | | | | 29,124.49 | |
| | **รวมค่าวัสดุและค่าแรง** | | | | | | | **1,188,185.34** | |

คณะกรรมการกำหนดราคากลาง

(ลงชื่อ).....ประธานกร

(.....)

(ลงชื่อ).....กรรมการ

(.....)

(ลงชื่อ).....กรรมการ

(.....)

(ลงชื่อ).....กรรมการ

(.....)

(ลงชื่อ).....กรรมก

(.....)

รายการประมาณการราคาค่า ปรับปรุงภูมิทัศน์ศูนย์พัฒนาเด็กเล็กบ้านบางสน



สถานที่ก่อสร้าง ศูนย์พัฒนาเด็กเล็กบ้านบางสน ม.7 ต.บางสน อ.ปะทิว จ.ชุมพร แบบเลขที่ เทศบาลตำบลปะทิวกำหนด รายการเลขที่ -

ฝ่าย/งาน กองช่าง เทศบาลตำบลปะทิว สำนัก/กอง กองช่าง กรม ส่งเสริมการปกครองท้องถิ่น

ประมาณการโดย นายอรรถสิทธิ์ เอกวรรณัง นายช่างอาวุโส เมื่อวันที่ 29 เดือน พฤษภาคม พ.ศ. 2562

| ที่ | | จำนวน | หน่วย | ราคาวัสดุสิ่งของ | | ค่าแรงงาน | | ค่าวัสดุและแรงงาน | หมายเหตุ |
|---|---|---|---|---|---|---|---|---|---|
| | | | | ราคาต่อหน่วย | จำนวนเงิน | ราคาต่อหน่วย | จำนวนเงิน | | |
| 1 | **ก่อสร้างทางเดินเชื่อมอาคารพร้อมหลังคาคลุม** | | | | | | | | |
| | 1 ทุบรื้อผนังก่ออิฐฉาบปูน | 1.50 | ตร.ม. | - | - | 40.00 | 60.00 | 60.00 | |
| | 2 ขุดดิน+ถมคืน | 5.00 | ลบ.ม. | - | - | 148.00 | 740.00 | 740.00 | |
| | 3 ทรายหยาบรองพื้น | 0.25 | ลบ.ม. | 607.48 | 151.87 | 99.00 | 24.75 | 176.62 | |
| | 4 คอนกรีต 1:2:4 | 2.29 | ลบ.ม. | 2,149.53 | 4,922.42 | 436.00 | 998.44 | 5,920.86 | |
| | 5 เหล็กเส้นกลมผิวเรียบ RB dia9 มม. | 0.020 | ตัน | 20,227.37 | 404.55 | 4,100.00 | 82.00 | 486.55 | |
| | 6 เหล็ก wire mesh Ø 4.0 mm.@0.20x0.20m#. | 21.45 | ตร.ม. | 35.00 | 750.75 | 5.00 | 107.25 | 858.00 | |
| | 7 ไม้แบบ | 3.46 | ตร.ม. | 287.01 | 993.05 | 133.00 | 460.18 | 1,453.23 | |
| | 8 เหล็กกล่อง ขนาด 100x100x4.0 มม. (ชุบกัลวาไนซ์) | 3.30 | ท่อน | 1,140.00 | 3,762.00 | - | - | 3,762.00 | |
| | 9 เหล็กกล่อง ขนาด 25x25x1.2 มม. (ชุบกัลวาไนซ์) | 10.20 | ท่อน | 150.00 | 1,530.00 | - | - | 1,530.00 | |
| | 10 เหล็กกล่อง ขนาด 100x50x2.0 มม. (ชุบกัลวาไนซ์) | 12.00 | ท่อน | 840.00 | 10,080.00 | - | - | 10,080.00 | |
| | 11 หลังคาเหล็กรีดลอน เมทัลชีท หนา 0.35 มม.(เคลือบสี) | 43.00 | ม. | 108.00 | 4,644.00 | 70.00 | 3,010.00 | 7,654.00 | |
| | 12 ครอบสันหลังคา เมทัลชีท หนา 0.35 มม. | 14.00 | ม. | 70.00 | 980.00 | 50.00 | 700.00 | 1,680.00 | |
| | 13 ครอบข้าง เมทัลชีท หนา 0.35 มม. | 20.00 | ม. | 90.00 | 1,800.00 | 50.00 | 1,000.00 | 2,800.00 | |
| | 14 ไม้เชิงชาย สำเร็จรูป ขนาด 23.5x300x1.8 ซม. | 2.09 | แผ่น | 330.00 | 689.70 | - | - | 689.70 | |
| | 15 แผ่นเหล็ก PL 0.20x0.20 m. หนา 9 mm. | 12.00 | แผ่น | 100.00 | 1,200.00 | - | - | 1,200.00 | |
| | 16 j-bolt 16 mm. | 40.00 | ตัว | 95.00 | 3,800.00 | - | - | 3,800.00 | |
| | 17 อุปกรณ์ยึดแผ่นหลังคา ขายึด+สกรู | 1.00 | ชุด | 500.00 | 500.00 | - | - | 500.00 | |
| | 18 ค่าแรงงานเชื่อมประกอบโครงหลังคา | 381.70 | กก. | - | - | 10.00 | 3,817.00 | 3,817.00 | |
| | **ยอดยกไป** | | | | | | | 47,207.97 | |

คณะกรรมการกำหนดราคากลาง

(ลงชื่อ).....ประธานกรรม

(.....)

(ลงชื่อ).....กรรมการ

(.....)

(ลงชื่อ).....กรรมการ

(.....)

(ลงชื่อ).....กรรมการ

(.....)

(ลงชื่อ).....กรรมการ

(.....)

รายการประมาณการราคาค่า ปรับปรุงภูมิทัศน์ศูนย์พัฒนาเด็กเล็กบ้านบางสน



สถานที่ก่อสร้าง ศูนย์พัฒนาเด็กเล็กบ้านบางสน ม.7 ต.บางสน อ.ปะทิว จ.ชุมพร แบบเลขที่ - รายการเลขที่ -

ฝ่าย/งาน กองช่าง เทศบาลตำบลปะทิว สำนัก/กอง กองช่าง กรม ส่งเสริมการปกครองท้องถิ่น

ประมาณการโดย นายอรรถสิทธิ์ เอกวรรณัง นายช่างอาวุโส เมื่อวันที่ 29 เดือน พฤษภาคม พ.ศ. 2562

| ที่ | | จำนวน | หน่วย | ราคาวัสดุสิ่งของ | | ค่าแรงงาน | | ค่าวัสดุและแรงงาน | หมายเหตุ |
|---|---|---|---|---|---|---|---|---|---|
| | | | | ราคาต่อหน่วย | จำนวนเงิน | ราคาต่อหน่วย | จำนวนเงิน | | |
| | ยอดยกมา | | | | | | | 47,207.97 | |
| | 19 ทาสีน้ำมัน | 28.89 | ตร.ม. | 60.08 | 1,735.71 | 30.00 | 866.70 | 2,602.41 | |
| | 20 รางน้ำหลังคา PVC. กว้าง 5 นิ้ว | 28.00 | ม. | 197.50 | 5,530.00 | 25.00 | 700.00 | 6,230.00 | |
| | 21 พื้นปูกระเบื้องเคลือบ 16"x16" (ชนิดผิวด้าน) | 22.00 | ตร.ม. | 319.46 | 7,028.12 | 158.00 | 3,476.00 | 10,504.12 | |
| | รวมค่าวัสดุและค่าแรงงาน | | | | | | | 66,544.50 | |
| 2 | ปรับปรุงต่อเติมหลังคาอาคารครัว+ห้องน้ำ | | | | | | | | |
| | 1 ขุดดิน+ถมคืน | 2.00 | ลบ.ม. | - | - | 148.00 | 296.00 | 296.00 | |
| | 2 ทรายหยาบรองพื้น | 0.45 | ลบ.ม. | 607.48 | 273.37 | 99.00 | 44.55 | 317.92 | |
| | 3 คอนกรีต 1:2:4 | 2.80 | ลบ.ม. | 2,149.53 | 6,018.68 | 436.00 | 1,220.80 | 7,239.48 | |
| | 4 เหล็กเส้นกลมผิวเรียบ RB dia9 mm. | 0.008 | ตัน | 20,227.37 | 161.82 | 4,100.00 | 32.80 | 194.62 | |
| | 5 ไม้แบบ | 1.500 | ตร.ม. | 287.01 | 430.52 | 133.00 | 199.50 | 630.02 | |
| | 6 เหล็ก wire mesh Ø 4.0 mm.@0.20x0.20m#. | 7.00 | ตร.ม. | 35.00 | 245.00 | 5.00 | 35.00 | 280.00 | |
| | 7 เหล็กกล่อง ขนาด 100x100x4.0 มม. (ชุบกัลวาไนซ์) | 10.03 | ท่อน | 1,140.00 | 11,434.20 | - | - | 11,434.20 | |
| | 8 เหล็กกล่อง ขนาด 25x25x1.2 มม. (ชุบกัลวาไนซ์) | 10.20 | ท่อน | 150.00 | 1,530.00 | - | - | 1,530.00 | |
| | 9 เหล็กกล่อง ขนาด 100x50x2.0 มม. (ชุบกัลวาไนซ์) | 8.36 | ท่อน | 840.00 | 7,022.40 | - | - | 7,022.40 | |
| | 10 หลังคาเหล็กรีดลอน เมทัลชีท หนา 0.35 มม.(เคลือบสี) | 62.00 | ม. | 108.00 | 6,696.00 | 70.00 | 4,340.00 | 11,036.00 | |
| | 11 ครอบข้าง เมทัลชีท หนา 0.35 มม. | 4.00 | ม. | 90.00 | 360.00 | 45.00 | 180.00 | 540.00 | |
| | 12 ไม้เชิงชาย สำเร็จรูป ขนาด 23.5x300x1.8 ซม. | 4.60 | แผ่น | 330.00 | 1,385.75 | - | - | 1,385.75 | |
| | 13 แผ่นเหล็ก PL 0.20x0.20 m. หนา 9 mm. | 12.00 | แผ่น | 100.00 | 1,200.00 | - | - | 1,200.00 | |
| | ยอดยกไป | | | | | | | 43,106.38 | |

และกรรมการกำหนดราคากลาง

(ชื่อ) ประธานกรร

(ชื่อ) กรรมการ

(ชื่อ) กรรมการ

(ชื่อ) กรรมการ

(ชื่อ) กรรมการ

รายการประมาณการราคาค่า ปรับปรุงภูมิทัศน์ศูนย์พัฒนาเด็กเล็กบ้านบางสน



สถานที่ก่อสร้าง ศูนย์พัฒนาเด็กเล็กบ้านบางสน ม.7 ต.บางสน อ.ปะทิว จ.ชุมพร แบบเลขที่ - รายการเลขที่ -

ฝ่าย/งาน สำนักปลัด เทศบาลตำบลปะทิว สำนัก/กอง กองช่าง กรม ส่งเสริมการปกครองท้องถิ่น

ประมาณการโดย นายอรรถสิทธิ์ เอกวรรณัง นายช่างอาวุโส เมื่อวันที่ 29 เดือน พฤษภาคม พ.ศ. 2562

| ที่ | | จำนวน | หน่วย | ราคาวัสดุสิ่งของ | | ค่าแรงงาน | | ค่าวัสดุและแรงงาน | หมายเหตุ |
|---|---|---|---|---|---|---|---|---|---|
| | | | | ราคาต่อหน่วย | จำนวนเงิน | ราคาต่อหน่วย | จำนวนเงิน | | |
| | **ยอดยกมา** | | | | | | | **43,106.38** | |
| | 14 j-bolt 16 mm. | 16.00 | ตัว | 95.00 | 1,520.00 | - | - | 1,520.00 | |
| | 15 พุกเหล็ก 1/2" | 16.00 | ตัว | 15.00 | 240.00 | - | - | 240.00 | |
| | 16 อุปกรณ์ยึดแผ่นหลังคา ขายึด+สกรู | 1.00 | ชุด | 500.00 | 500.00 | - | - | 500.00 | |
| | 17 ค่าแรงงานเชื่อมประกอบโครงหลังคา | 277.63 | กก. | - | - | 10.00 | 2,776.30 | 2,776.30 | |
| | 18 ทาสีน้ำมัน | 18.26 | ตร.ม. | 60.08 | 1,097.06 | 30.00 | 547.80 | 1,644.86 | |
| | 19 รางน้ำหลังคา PVC. กว้าง 5 นิ้ว | 14.00 | ม. | 197.50 | 2,765.00 | 25.00 | 350.00 | 3,115.00 | |
| | 20 พื้นปูกระเบื้องเคลือบ 16"x16" | 28.00 | ตร.ม. | 319.46 | 8,944.88 | 158.00 | 4,424.00 | 13,368.88 | |
| | **รวมค่าวัสดุและค่าแรงงาน** | | | | | | | **66,271.42** | |
| 3 | **ก่อสร้างรางระบายน้ำ คสล. 0.20x0.20 m.** | | | | | | | | |
| | 1 รางระบายน้ำ คสล. 0.20x0.20 m. | 120.00 | ม. | 1,271.33 | 152,559.60 | - | - | 152,559.60 | |
| | 2 ท่อ pvc. 8" ชั้น8.5 | 3.20 | ท่อน | 1,907.48 | 6,103.94 | 200.00 | 640.00 | 6,743.94 | |
| | 3 ค่าแรงเชื่อมต่อท่อน้ำกับบ่อพัก | 2.00 | จุด | - | - | 1,000.00 | 2,000.00 | 2,000.00 | |
| | **รวมค่าวัสดุและค่าแรงงาน** | | | | | | | **161,303.54** | |
| 4 | **ก่อสร้างลานคอนกรีต** | | | | | | | | |
| | 1 คอนกรีต 1:2:4 | 19.00 | ลบ.ม. | 2,149.53 | 40,841.07 | 306.00 | 5,814.00 | 46,655.07 | |
| | 2 ตะแกรงเหล็ก wire mesh Ø 4.0 mm.@0.20x0.20m#. | 190.00 | ตร.ม. | 35.00 | 6,650.00 | 5.00 | 950.00 | 7,600.00 | |
| | **รวมค่าวัสดุและค่าแรงงาน** | | | | | | | **54,255.07** | |
| | | | | | | | | | |
| | | | | | | | | | |

คณะกรรมการกำหนดราคากลาง

(ลงชื่อ).....ประธานกรรมการ

(.....)

(ลงชื่อ).....กรรมการ

(.....)

(ลงชื่อ).....กรรมการ

(.....)

(ลงชื่อ).....กรรมการ

(.....)

(ลงชื่อ).....กรรมการ

(.....)

รายการประมาณการราคาค่า ปรับปรุงภูมิทัศน์ศูนย์พัฒนาเด็กเล็กบ้านบางสน



สถานที่ก่อสร้าง ศูนย์พัฒนาเด็กเล็กบ้านบางสน ม.7 ต.บางสน อ.ปะทิว จ.ชุมพร แบบเลขที่ - รายการเลขที่ -

ฝ่าย/งาน กองช่าง เทศบาลตำบลปะทิว สำนัก/กอง กองช่าง กรม ส่งเสริมการปกครองท้องถิ่น

ประมาณการโดย นายอรรถสิทธิ์ เอกวรรณัง นายช่างอาวุโส เมื่อวันที่ 29 เดือน พฤษภาคม พ.ศ. 2562

| ที่ | | จำนวน | หน่วย | ราคาวัสดุสิ่งของ | | ค่าแรงงาน | | ค่าวัสดุและแรงงาน | หมายเหตุ |
|---|---|---|---|---|---|---|---|---|---|
| | | | | ราคาต่อหน่วย | จำนวนเงิน | ราคาต่อหน่วย | จำนวนเงิน | | |
| 5 | **ก่อสร้างอาคารอเนกประสงค์ ขนาด 8.00x20.00 m.** | | | | | | | | |
| | 1 ขุดดิน+ถมคืน | 58.50 | ลบ.ม. | - | - | 148.00 | 8,658.00 | 8,658.00 | |
| | 2 ทรายหยาบรองพื้น | 1.44 | ลบ.ม. | 607.48 | 874.77 | 99.00 | 142.56 | 1,017.33 | |
| | 3 คอนกรีตหยาบ | 1.44 | ลบ.ม. | 1,976.64 | 2,846.36 | 398.00 | 573.12 | 3,419.48 | |
| | 4 คอนกรีต 1:2:4 | 29.97 | ลบ.ม. | 2,149.53 | 64,421.41 | 391.00 | 11,718.27 | 76,139.68 | |
| | 5 เหล็กเส้นกลมผิวเรียบ RB dia6 mm. | 0.52 | ตัน | 21,049.08 | 10,945.52 | 4,100.00 | 2,132.00 | 13,077.52 | |
| | 6 เหล็กเส้นกลมผิวข้ออ้อย DB dia12mm. | 0.22 | ตัน | 21,023.11 | 4,625.08 | 3,300.00 | 726.00 | 5,351.08 | |
| | 7 เหล็กเส้นกลมผิวข้ออ้อย DB dia16mm. | 0.80 | ตัน | 20,750.18 | 16,600.14 | 3,300.00 | 2,640.00 | 19,240.14 | |
| | 8 ตะแกรงเหล็ก wire mesh Ø 4.0 mm.@0.20x0.20m#. | 190.00 | ตร.ม. | 35.00 | 6,650.00 | 5.00 | 950.00 | 7,600.00 | |
| | 9 ไม้แบบ | 42.00 | ตร.ม. | 287.01 | 12,054.42 | - | - | 12,054.42 | |
| | 10 ไม้แบบหล่อคอนกรีต 50% | 29.78 | ตร.ม. | - | - | 133.00 | 3,960.74 | 3,960.74 | |
| | 11 ลวดผูกเหล็ก | 49.83 | กก. | 42.06 | 2,095.85 | - | - | 2,095.85 | |
| | 12 ผนังบุแผ่น Aluminium Composite | 43.96 | ตร.ม. | 2,400.00 | 105,504.00 | - | - | 105,504.00 | |
| | 13 ผนังฉาบปูนเรียบโครงสร้าง | 10.00 | ตร.ม. | 91.38 | 913.80 | 100.00 | 1,000.00 | 1,913.80 | |
| | 14 พื้นปูกระเบื้องเคลือบ 16"x16" (ชนิดผิวด้าน) | 200.00 | ตร.ม. | 319.46 | 63,892.00 | 158.00 | 31,600.00 | 95,492.00 | |
| | 15 ท่อเหล็กอาบสังกะสี (BS-M) Ø 1.0" หนา 3.2 mm. | 15.75 | ท่อน | 504.99 | 7,953.59 | - | - | 7,953.59 | |
| | 16 ท่อเหล็กอาบสังกะสี (BS-M) Ø 1.5" หนา 3.2 mm. | 7.10 | ท่อน | 625.00 | 4,437.50 | - | - | 4,437.50 | |
| | 17 ท่อเหล็กอาบสังกะสี (BS-M) Ø 2.0" หนา 3.6 mm. | 43.00 | ท่อน | 830.00 | 35,690.00 | - | - | 35,690.00 | |
| | 18 ค่าแรงงานดัดโค้งท่อเหล็กอาบสังกะสี (BS-M) Ø 2.0" | 97.00 | ม. | - | - | 70.00 | 6,790.00 | 6,790.00 | |
| | **ยอดยกไป** | | | | | | | **410,395.15** | |

เฉลี่ยกรรมการราคาหมดราคากลาง

(ลงชื่อ).....ประธานกรรมการ

(.....)

(ลงชื่อ).....กรรมการ

(.....)

(ลงชื่อ).....กรรมการ

(.....)

(ลงชื่อ).....กรรมการ

(.....)

(ลงชื่อ).....กรรมการ

(.....)

รายการประมาณการราคาค่า ปรับปรุงภูมิทัศน์ศูนย์พัฒนาเด็กเล็กบ้านบางสน



สถานที่ก่อสร้าง ศูนย์พัฒนาเด็กเล็กบ้านบางสน ม.7 ต.บางสน อ.ปะทิว จ.ชุมพร แบบเลขที่ - รายการเลขที่ -

ฝ่าย/งาน กองช่าง เทศบาลตำบลปะทิว สำนัก/กอง กองช่าง กรม ส่งเสริมการปกครองท้องถิ่น

ประมาณการโดย นายอรรถสิทธิ์ เอกวรรณัง นายช่างอาวุโส เมื่อวันที่ 29 เดือน พฤษภาคม พ.ศ. 2562

| ที่ | | จำนวน | หน่วย | ราคาวัสดุสิ่งของ | | ค่าแรงงาน | | ค่าวัสดุและแรงงาน | หมายเหตุ |
|---|---|---|---|---|---|---|---|---|---|
| | | | | ราคาต่อหน่วย | จำนวนเงิน | ราคาต่อหน่วย | จำนวนเงิน | | |
| | ยอดยกมา | | | | | | | 410,395.15 | |
| | 19 ค่าแรงงานเชื่อมประกอบโครงหลังคา | 2,566.41 | กก. | - | - | 12.00 | 30,796.92 | 30,796.92 | |
| | 20 ค่าแรงงานประกอบเสาเหล็ก | 945.00 | กก. | - | - | 12.00 | 11,340.00 | 11,340.00 | |
| | 21 ค่าแรงงานประกอบโครงเหล็กกันสาด | 644.93 | กก. | - | - | 10.00 | 6,449.30 | 6,449.30 | |
| | 22 เหล็ก H เอชบีม 150x150x7x10mm. ยาว 6m. | 5.00 | ท่อน | 5,369.00 | 26,845.00 | - | - | 26,845.00 | |
| | 23 เหล็กกล่อง ขนาด 100x50x3.2 มม. | 34.00 | ท่อน | 920.00 | 31,280.00 | - | - | 31,280.00 | |
| | 24 เหล็กกล่อง ขนาด 50x50x2.0 มม. (ชุบกัลวาไนซ์) | 42.00 | ท่อน | 510.00 | 21,420.00 | - | - | 21,420.00 | |
| | 25 หลังคาเหล็กรีดลอน เมทัลชีท หนา 0.35 มม.(เคลือบสี) | 390.00 | ม. | 108.00 | 42,120.00 | 80.00 | 31,200.00 | 73,320.00 | |
| | 26 ฉนวนกันความร้อน หนา 10 มม. | 290.00 | ม. | 50.00 | 14,500.00 | 20.00 | 5,800.00 | 20,300.00 | |
| | 27 ครอบข้าง เมทัลชีท หนา 0.35 มม. | 20.00 | ม. | 90.00 | 1,800.00 | 45.00 | 900.00 | 2,700.00 | |
| | 28 ครอบมุม เมทัลชีท หนา 0.35 มม. | 48.80 | ม. | 80.00 | 3,904.00 | 45.00 | 2,196.00 | 6,100.00 | |
| | 29 แผ่นบานเกล็ด LOUVER ขนาด 100x240 mm. | 95.80 | ม. | 103.00 | 9,867.40 | 50.00 | 4,790.00 | 14,657.40 | |
| | 30 ขายึดแผ่นบานเกล็ด | 120.00 | ชุด | 5.00 | 600.00 | - | - | 600.00 | |
| | 31 แผ่นเหล็ก PL 0.20x0.20 m. หนา 12 mm. | 20.00 | แผ่น | 140.00 | 2,800.00 | - | - | 2,800.00 | |
| | 32 แผ่นเหล็ก PL 0.25x0.25 m. หนา 16 mm. | 20.00 | แผ่น | 320.00 | 6,400.00 | - | - | 6,400.00 | |
| | 33 j-bolt 16 mm. | 60.00 | ตัว | 200.00 | 12,000.00 | - | - | 12,000.00 | |
| | 34 bolt 16 mm. | 40.00 | ตัว | 22.00 | 880.00 | - | - | 880.00 | |
| | 35 ค่าแรงงานเชื่อมประกอบโครงยึดบานเกล็ด+รางน้ำ | 381.70 | กก. | - | - | 10.00 | 3,817.00 | 3,817.00 | |
| | 36 ทาสีน้ำมัน | 164.28 | ตร.ม. | 60.08 | 9,869.94 | 30.00 | 4,928.40 | 14,798.34 | |
| | ยอดยกไป | | | | | | | 696,899.11 | |

คณะกรรมการกำหนดราคากลาง

(ลงชื่อ).....ประธานกรรมการ

(.....)

(ลงชื่อ).....กรรมการ

(.....)

(ลงชื่อ).....กรรมการ

(.....)

(ลงชื่อ).....กรรมการ

(.....)

(ลงชื่อ).....กรรมการ

(.....)

รายการประมาณการราคาค่า ปรับปรุงภูมิทัศน์ศูนย์พัฒนาเด็กเล็กบ้านบางสน



สถานที่ก่อสร้าง ศูนย์พัฒนาเด็กเล็กบ้านบางสน ม.7 ต.บางสน อ.ปะทิว จ.ชุมพร แบบเลขที่ - รายการเลขที่ -

ฝ่าย/งาน กองช่าง เทศบาลตำบลปะทิว สำนัก/กอง กองช่าง กรม ส่งเสริมการปกครองท้องถิ่น

ประมาณการโดย นายอรรถสิทธิ์ เอกวรรณัง นายช่างอาวุโส เมื่อวันที่ 29 เดือน พฤษภาคม พ.ศ. 2562

| ที่ | | จำนวน | หน่วย | ราคาวัสดุสิ่งของ | | ค่าแรงงาน | | ค่าวัสดุและแรงงาน | หมายเหตุ |
|---|---|---|---|---|---|---|---|---|---|
| | | | | ราคาต่อหน่วย | จำนวนเงิน | ราคาต่อหน่วย | จำนวนเงิน | | |
| | ยอดยกมา | | | | | | | 696,899.11 | |
| | 37 รางน้ำสะแตนเลสหนา 1.2 มม.ขึ้นรูปตัวยู | 44.00 | ม. | 1,250.00 | 55,000.00 | - | - | 55,000.00 | |
| | 38 บ่อพักน้ำ 0.40x0.40x0.40 m. | 8.00 | บ่อ | 250.00 | 2,000.00 | - | - | 2,000.00 | |
| | 39 ท่อ pvc. 4" ชั้น8.5 | 8.33 | ท่อน | 598.13 | 4,982.42 | 50.00 | 416.50 | 5,398.92 | |
| | 40 ข้อต่อ 45 ท่อ pvc.4" | 1.00 | ตัว | 70.00 | 70.00 | - | - | 70.00 | |
| | 41 ท่อ pvc. 2.5" ชั้น8.5 | 11.25 | ท่อน | 266.36 | 2,996.55 | 50.00 | 562.50 | 3,559.05 | |
| | 42 ข้อต่อ 90 ท่อ pvc. 2.5" | 30.00 | งาน | 55.29 | 1,658.70 | - | - | 1,658.70 | |
| | 43 ข้อต่อ 45 ท่อ pvc. 2.5" | 20.00 | ตัว | 25.00 | 500.00 | - | - | 500.00 | |
| | 44 อุปกรณ์ต่อท่อ | 1.00 | งาน | 500.00 | 500.00 | - | - | 500.00 | |
| | 45 ตู้ควบคุมไฟฟ้าแบบ 4 ช่อง | 1.00 | ชุด | 3,000.00 | 3,000.00 | 200.00 | 200.00 | 3,200.00 | คณะกรรมการกำหนดราคากลาง |
| | 46 โคมโรงงาน หลอดT8 2x36W Reflector สีขาว (120cm.) | 10.00 | ชุด | 1,200.00 | 12,000.00 | 135.00 | 1,350.00 | 13,350.00 | (ลงชื่อ)..... ประธานกรรมการ |
| | 47 สวิตซ์ไฟฟ้า เปิด-ปิด ทางเดียว | 5.00 | ตัว | 29.44 | 147.20 | - | - | 147.20 | (.....) |
| | 48 สายเคเบิล THW สายกลมแกนเดี่ยว ขนาด 1x1.5 ตร.มม. | 100.00 | ม. | 7.66 | 766.00 | 14.00 | 1,400.00 | 2,166.00 | (ลงชื่อ)..... กรรมการ |
| | 49 สายเคเบิล THW สายกลมแกนเดี่ยว ขนาด 1x2.5 ตร.มม. | 25.00 | ม. | 11.30 | 282.50 | 14.00 | 350.00 | 632.50 | (.....) |
| | 50 ท่อร้อยสายเคเบิล | 125.00 | ม. | 12.00 | 1,500.00 | 20.00 | 2,500.00 | 4,000.00 | (ลงชื่อ)..... กรรมการ |
| | รวมค่าวัสดุและค่าแรงงาน | | | | | | | 789,081.48 | (.....) |
| 6 | ปรับปรุงอาคารเรียนหลังใหม่ | | | | | | | | (ลงชื่อ)..... กรรมการ |
| | 1 ไม้บังตาไฟเบอร์ซีเมนต์ ขนาด 7.5x300 ซม. หนา 12 มม. | 6.82 | แผ่น | 50.00 | 341.00 | - | - | 341.00 | (.....) |
| | 2 ไม้ระแนงไฟเบอร์ซีเมนต์ ขนาด 10x300 ซม. หนา 12 มม. | 6.82 | แผ่น | 80.00 | 545.60 | - | - | 545.60 | (ลงชื่อ)..... กรรมการ |
| | ยอดยกไป | | | | | | | 886.60 | (.....) |

**รายการประมาณการราคาค่า** ปรับปรุงภูมิทัศน์ศูนย์พัฒนาเด็กเล็กบ้านบางสน

**สถานที่ก่อสร้าง** ศูนย์พัฒนาเด็กเล็กบ้านบางสน ม.7 ต.บางสน อ.ปะทิว จ.ชุมพร **แบบเลขที่** - **รายการเลขที่** -

**ฝ่าย/งาน** กองช่าง เทศบาลตำบลปะทิว **สำนัก/กอง** กองช่าง **กรม** ส่งเสริมการปกครองท้องถิ่น

**ประมาณการโดย** นายอรรถสิทธิ์ เอกวรรณัง นายช่างอาวุโส **เมื่อวันที่** 29 เดือน พฤษภาคม พ.ศ. 2562

| ที่ | | จำนวน | หน่วย | ราคาวัสดุสิ่งของ | | ค่าแรงงาน | | ค่าวัสดุและแรงงาน | หมายเหตุ |
|---|---|---|---|---|---|---|---|---|---|
| | | | | ราคาต่อหน่วย | จำนวนเงิน | ราคาต่อหน่วย | จำนวนเงิน | | |
| | **ยอดยกมา** | | | | | | | **886.60** | |
| | 3 เหล็กกล่อง ขนาด 25x25x1.2 มม. (ชุบกัลวาไนซ์) | 3.91 | ท่อน | 150.00 | 586.50 | - | - | 586.50 | |
| | 4 เหล็กกล่อง ขนาด 25x50x2.0 มม. (ชุบกัลวาไนซ์) | 0.98 | ท่อน | 390.00 | 382.20 | - | - | 382.20 | |
| | 5 ตะปูเกลียวปลายสว่านมีปีก ยาว 32 มม. | 168.00 | ตัว | 1.11 | 186.48 | - | - | 186.48 | |
| | 6 พุกเหล็ก 1/2" | 24.00 | ตัว | 15.00 | 360.00 | - | - | 360.00 | |
| | 7 ผนังก่ออิฐบล๊อก | 11.10 | ตร.ม. | 102.15 | 1,133.87 | 80.00 | 888.00 | 2,021.87 | |
| | 8 ฉาบปูนเรียบ | 11.10 | ตร.ม. | 73.98 | 821.18 | 82.00 | 910.20 | 1,731.38 | |
| | 9 ทาสีน้ำอะครีลิคภายนอก | 11.10 | ตร.ม. | 42.92 | 476.41 | 34.00 | 377.40 | 853.81 | |
| | 10 รางน้ำหลังคา PVC. กว้าง 5 นิ้ว | 65.60 | ม. | 197.50 | 12,956.00 | 25.00 | 1,640.00 | 14,596.00 | |
| | **รวมค่าวัสดุและค่าแรงงาน** | | | | | | | **21,604.84** | |
| 7 | **ก่อสร้างเสาธงขนาด 3.000x3.00 ม.** | | | | | | | | |
| | 1 ขุดดิน+ถมคืน | 4.84 | ลบ.ม. | - | - | 148.00 | 716.32 | 716.32 | |
| | 2 ทรายหยาบรองพื้น | 1.04 | ลบ.ม. | 607.48 | 631.78 | 99.00 | 102.96 | 734.74 | |
| | 3 คอนกรีต 1:2:4 | 2.35 | ลบ.ม. | 2,149.53 | 5,051.40 | 391.00 | 918.85 | 5,970.25 | |
| | 4 เหล็กเส้นกลมผิวเรียบ RB dia6 มม. | 0.076 | ตัน | 21,049.08 | 1,599.73 | 4,100.00 | 311.60 | 1,911.33 | |
| | 5 เหล็กเส้นกลมผิวเรียบ RB dia9 มม. | 0.077 | ตัน | 20,227.37 | 1,557.51 | 4,100.00 | 315.70 | 1,873.21 | |
| | 6 เหล็กเส้นกลมผิวเรียบ DB dia12 มม. | 0.017 | ตัน | 21,023.11 | 357.39 | 4,100.00 | 69.70 | 427.09 | |
| | 7 ไม้แบบ | 3.24 | ตร.ม. | 287.01 | 929.91 | 133.00 | 430.92 | 1,360.83 | |
| | 8 ลวดผูกเหล็ก | 4.35 | กก. | 42.06 | 182.96 | - | - | 182.96 | |
| | **ยอดยกไป** | | | | | | | **13,176.73** | |

คณะกรรมการกำหนดราคากลาง
(ลงชื่อ).....กรรมการ
(ลงชื่อ).....กรรมการ
(ลงชื่อ).....กรรมการ
(ลงชื่อ).....กรรมการ

รายการประมาณการราคาค่า ปรับปรุงภูมิทัศน์ศูนย์พัฒนาเด็กเล็กบ้านบางสน ปร.4 แผ่นที่ 9/9

สถานที่ก่อสร้าง ศูนย์พัฒนาเด็กเล็กบ้านบางสน ม.7 ต.บางสน อ.ปะทิว จ.ชุมพร แบบเลขที่ - รายการเลขที่ -

ฝ่าย/งาน กองช่าง เทศบาลตำบลปะทิว สำนัก/กอง กองช่าง กรม ส่งเสริมการปกครองท้องถิ่น

ประมาณการโดย นายอรรถสิทธิ์ เอกวรรณัง นายช่างอาวุโส เมื่อวันที่ 29 เดือน พฤษภาคม พ.ศ. 2562

| ที่ | | จำนวน | หน่วย | ราคาวัสดุสิ่งของ | | ค่าแรงงาน | | ค่าวัสดุและแรงงาน | หมายเหตุ |
|---|---|---|---|---|---|---|---|---|---|
| | | | | ราคาต่อหน่วย | จำนวนเงิน | ราคาต่อหน่วย | จำนวนเงิน | | |
| | **ยอดยกมา** | | | | | | | **13,176.73** | |
| | 9 ผนังก่ออิฐมอญครึ่งแผ่น | 3.90 | ตร.ม. | 342.86 | 1,337.15 | 89.00 | 347.10 | 1,684.25 | |
| | 10 ผนังฉาบปูนเรียบ | 2.90 | ตร.ม. | 73.98 | 214.54 | 95.00 | 275.50 | 490.04 | |
| | 11 งานบุผนังกระเบื้งแกรนิตโต้ชนิดผิวด้านขนาด 24"x 24" | 2.90 | ตร.ม. | 660.12 | 1,914.35 | 265.00 | 768.50 | 2,682.85 | |
| | 12 งานปูพื้นกระเบื้งแกรนิตโต้ชนิดผิวด้านขนาด 24"x 24" | 8.00 | ตร.ม. | 660.12 | 5,280.96 | 222.00 | 1,776.00 | 7,056.96 | |
| | 13 ท่อเหล็กอาบสังกะสี (BS-M) Ø 1.0" หนา 3.2 mm. | 0.42 | ท่อน | 504.99 | 212.10 | - | - | 212.10 | |
| | 14 ท่อเหล็กอาบสังกะสี (BS-M) Ø 1.5" หนา 3.2 mm. | 0.25 | ท่อน | 625.00 | 156.25 | - | - | 156.25 | |
| | 15 ท่อเหล็กอาบสังกะสี (BS-M) Ø 2.5" หนา 3.6 mm. | 0.33 | ท่อน | 1,190.00 | 392.70 | - | - | 392.70 | |
| | 16 ท่อเหล็กอาบสังกะสี (BS-M) Ø 4" หนา 4.5 mm. | 0.78 | ท่อน | 1,947.00 | 1,518.66 | - | - | 1,518.66 | |
| | 17 ข้อลด Ø 2.5"-1.5" | 1.00 | ตัว | 147.00 | 147.00 | - | - | 147.00 | |
| | 18 ข้อลด Ø 4"-2.5" | 1.00 | ตัว | 375.00 | 375.00 | - | - | 375.00 | |
| | 19 หัวบัวอลูมเนียมกลึง สำหรับท่อ Ø 1" | 6.00 | อัน | 65.00 | 390.00 | - | - | 390.00 | |
| | 20 หัวบัวอลูมเนียมกลึง สำหรับท่อ Ø 4" | 2.00 | ชุด | 300.00 | 600.00 | - | - | 600.00 | |
| | 21 ทาสีน้ำมัน | 2.69 | ตร.ม. | 60.08 | 161.37 | 30.00 | 80.58 | 241.95 | |
| | **รวมค่าวัสดุและค่าแรงงาน** | | | | | | | **29,124.49** | |

คณะกรรมการกำหนดราคากลาง

(ลงชื่อ).....ประธานกรรมการ

(.....)

(ลงชื่อ).....กรรมการ

(.....)

(ลงชื่อ).....กรรมการ

(.....)

(ลงชื่อ).....กรรมการ

(.....)

แบบ ปร.5

# สรุปผลการประมาณราคาค่าก่อสร้าง

**ส่วนราชการ** กองช่าง เทศบาลตำบลปะทิว

**ประเภท** งานอาคาร

**เจ้าของงาน** สำนักปลัด เทศบาลตำบลปะทิว

**สถานที่ก่อสร้าง** ศูนย์พัฒนาเด็กเล็กบ้านบางสน ม.7 ต.บางสน อ.ปะทิว จ.ชุมพร

**หน่วยงานออกแบบและรายการ** กองช่าง เทศบาลตำบลปะทิว

**แบบเลขที่** เทศบาลตำบลปะทิวกำหนด

**ประมาณราคาตามแบบ ปร.4** 9 แผ่น

**ประมาณราคาเมื่อวันที่** 29 เดือน พฤษภาคม พ.ศ. 2562

| ลำดับที่ | รายการ | ค่าวัสดุและค่าแรงงาน | FACTOR F | ค่าก่อสร้างทั้งหมด | หมายเหตุ |
|---|---|---|---|---|---|
| 1 | **ประเภทงานอาคาร** | 1,188,185.34 | 1.3047 | 1,550,225.41 | |
| 2 | ประเภทงานทาง | | | | |
| 3 | ประเภทงานชนประทาน | | | | |
| 4 | ประเภทงานสะพานและท่อลอดเหลี่ยม | | | | |
| | เงื่อนไข | | | | |
| | เงินล่วงหน้าจ่าย 0 % | | | | |
| | เงินประกันผลงานหัก 0 % | | | | |
| | อัตราดอกเบี้ยเงินกู้ 6 % | | | | |
| | ภาษีมูลค่าเพิ่ม 7 % | | | | |
| **สรุป** | รวมค่าก่อสร้างเป็นเงินทั้งสิ้น | | | 1,550,225.41 | |
| | คิดเป็นเงินงบประมาณเพียง | | | 1,550,000.00 | |
| | (ตัวอักษร) ( หนึ่งล้านห้าแสนห้าหมื่นบาทถ้วน ) | | | | |

1.ก่อสร้างทางเดินเชื่อมอาคารพร้อมหลังคาคลุม ขนาดพื้นที่ 1.50.x14.00 ม. จำนวน 1 จุด

2.ปรับปรุงต่อเติมหลังคาอาคารครัว+ห้องน้ำ ขนาดพื้นที่ 1.50.x14.00 ม. จำนวน 1จุด

3.ก่อสร้างรางระบายน้ำ คสล. 0.20x0.20 ม..ยาว 120 ม.

4.ก่อสร้างลานคอนกรีต

5.ก่อสร้างอาคารอเนกประสงค์ ขนาด 8.00x20.00 m.จำนวน 1 หลัง

6.ปรับปรุงอาคารเรียนหลังใหม่

7.ก่อสร้างเสาธง ขนาด 3.00x3.00 ม.

**คณะกรรมการกำหนดราคากลาง**

**ตามคำสั่งเทศบาลตำบลปะทิว ที่ 309/2562 มีมติเห็นชอบราคากลาง เมื่อวันที่ 14 มิถุนายน 2562**

.....ประธานกรรมการ

(จ.อ.เกรียงไกร เปลี่ยนสีนวล)

.....กรรมการ

(นายพรชัย นุ้ยมาก)

.....กรรมการ

(จ.อ.ภาสกร ปานอุดม)

.....กรรมการ

(นายอรรถสิทธิ์ เอกวรรณัง)

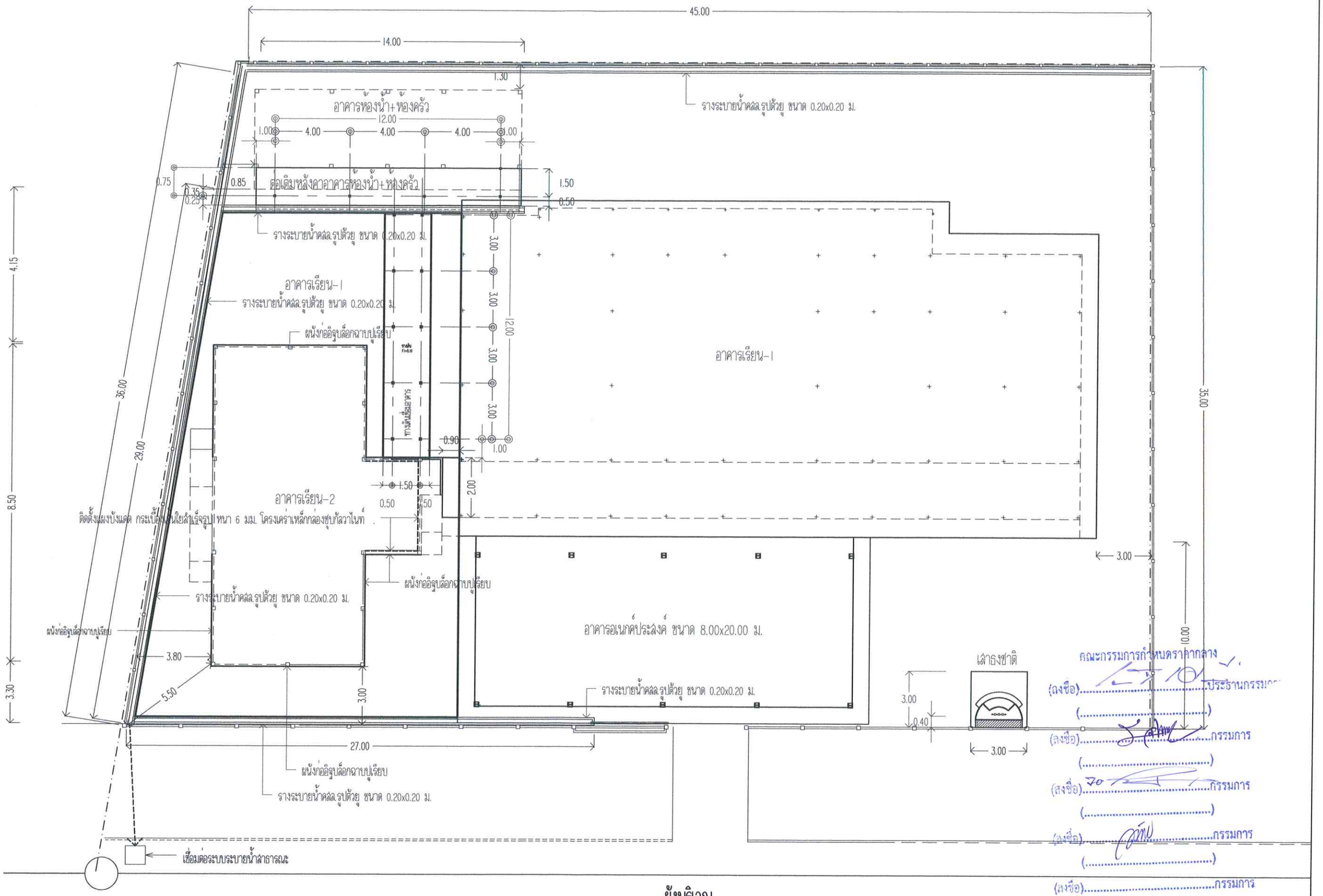


คณะกรรมการกำหนดราคากลาง

(ลงชื่อ).....ประธานกรรมการ

(.....)

(ลงชื่อ).....กรรมการ

(.....)

(ลงชื่อ).....กรรมการ

(.....)

(ลงชื่อ).....กรรมการ

(.....)

(ลงชื่อ).....กรรมการ

(.....)

## ผังบริเวณ

**มาตราส่วน** SCALE 1:200

| | | | | | | | | | | | |
|---|---|---|---|---|---|---|---|---|---|---|---|
| กองช่าง เทศบาลตำบลปะทิว Pathio Subdistrict Municipality | โครงการ | ปรับปรุงภูมิทัศน์ศูนย์พัฒนาเด็กเล็กบ้านบางลน | เขียนแบบ | นายอรรถสิทธิ์ เอกวรรณัง<br>นายช่างโยธาอาวุโส | เห็นชอบ | จ.อ.เกรียงไกร เปลี่ยนสีนวล<br>ปลัดเทศบาลตำบลปะทิว | วิศวกร | นายสุทิน หารปาน<br>ภย.57390 | วันที่ | 16 พฤษภาคม 2562 | แบบแสดง<br>ผังบริเวณ | แผ่นที่<br>2 |
| | สถานที่ก่อสร้าง | ศูนย์พัฒนาเด็กเล็กบ้านบางลน<br>ม.7 ต.บางลน อ.ปะทิว จ.ชุมพร | ตรวจสอบ | นายพรชัย นุ้ยมาก<br>ผู้อำนวยการกองช่าง | อนุมัติ | นายมนต์ชัย โกษฐเพชร<br>นายกเทศมนตรีตำบลปะทิว | | | แบบเลขที่ | | | จำนวนแผ่น<br>2/16 |

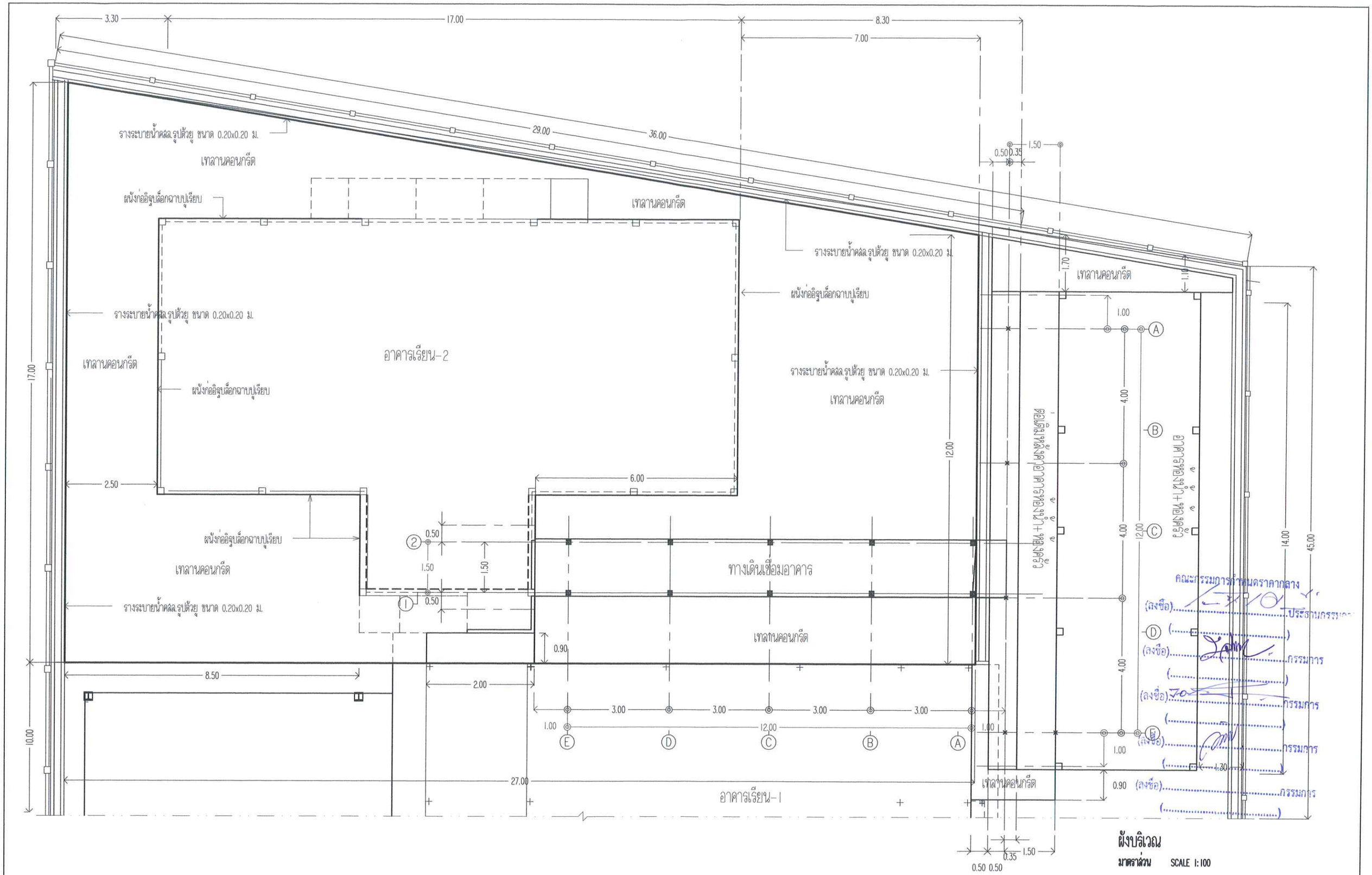


**ผังบริเวณ**

**มาตราส่วน** SCALE 1:100

| | | | | | | | | | | |
|---|---|---|---|---|---|---|---|---|---|---|
| กองช่าง เทศบาลตำบลปะทิว Pathio Subdistrict Municipality | โครงการ | ปรับปรุงภูมิทัศน์ศูนย์พัฒนาเด็กเล็กบ้านบางลน | เขียนแบบ. | นายอรรถสิทธิ์ เอกวรรณัง<br>นายช่างโยธาอาวุโส | เห็นชอบ. | จ.อ.เกรียงไกร เปลี่ยนลีนวล<br>ปลัดเทศบาลตำบลปะทิว | วิศวกร | นายสุทิน หารปาน<br>ภย.57390 | วันที่ | 16 พฤษภาคม 2562 |
| | สถานที่ก่อสร้าง | ศูนย์พัฒนาเด็กเล็กบ้านบางลน<br>ม.7 ต.บางลน อ.ปะทิว จ.ชุมพร | ตรวจสอบ. | นายพรชัย นุ้ยมาก<br>ผู้อำนวยการกองช่าง | อนุมัติ | นายมนต์ชัย โภษฐเพชร<br>นายกเทศมนตรีตำบลปะทิว | | | แบบเลขที่ | |

แบบแสดง

ขยายผังบริเวณ

แผ่นที่ 3

จำนวนแผ่น 3/16

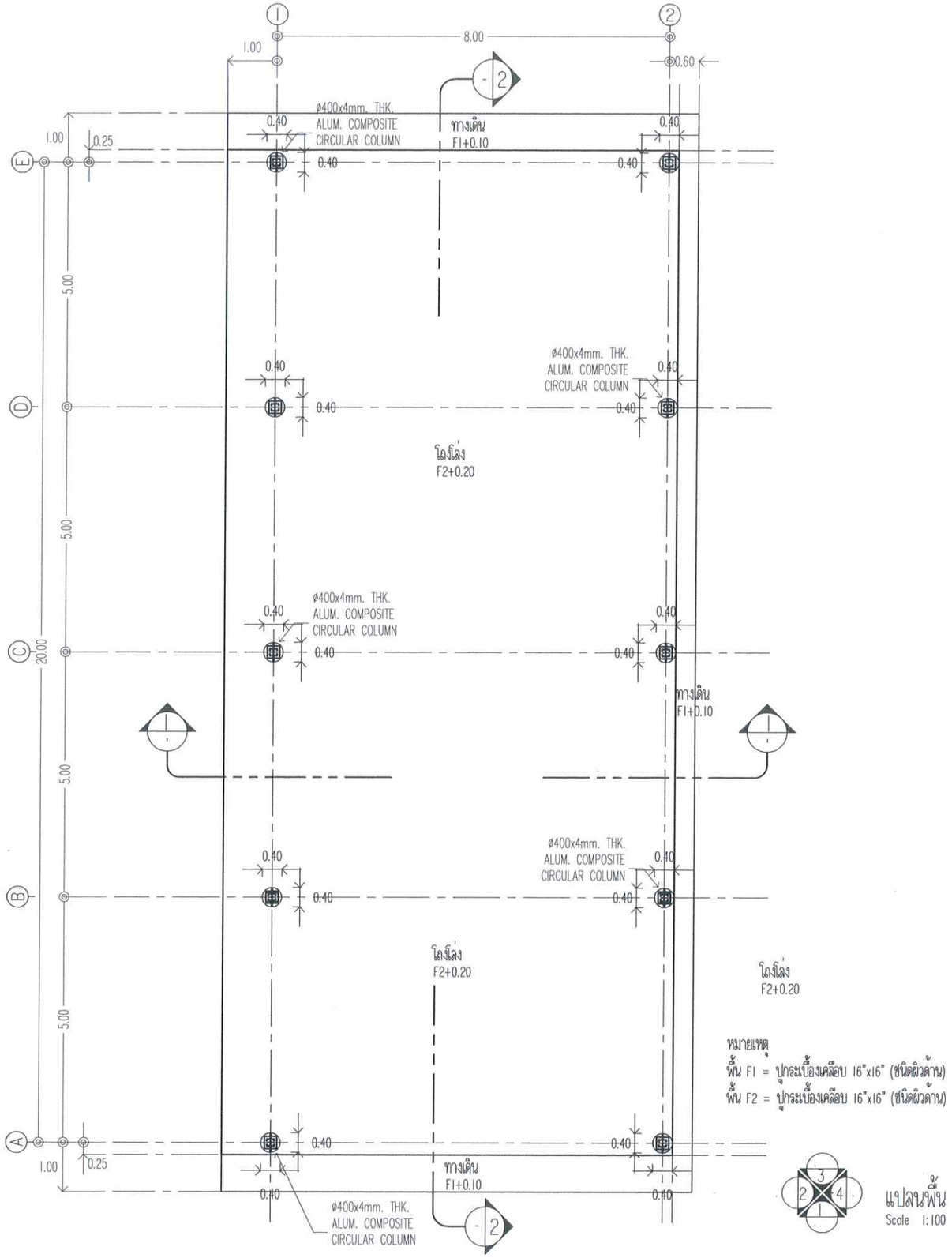


หมายเหตุ
พื้น F1 = ปูกระเบื้องเคือบ 16"x16" (ชนิดผิวด้าน)
พื้น F2 = ปูกระเบื้องเคือบ 16"x16" (ชนิดผิวด้าน)




แปลนพื้น
Scale 1:100

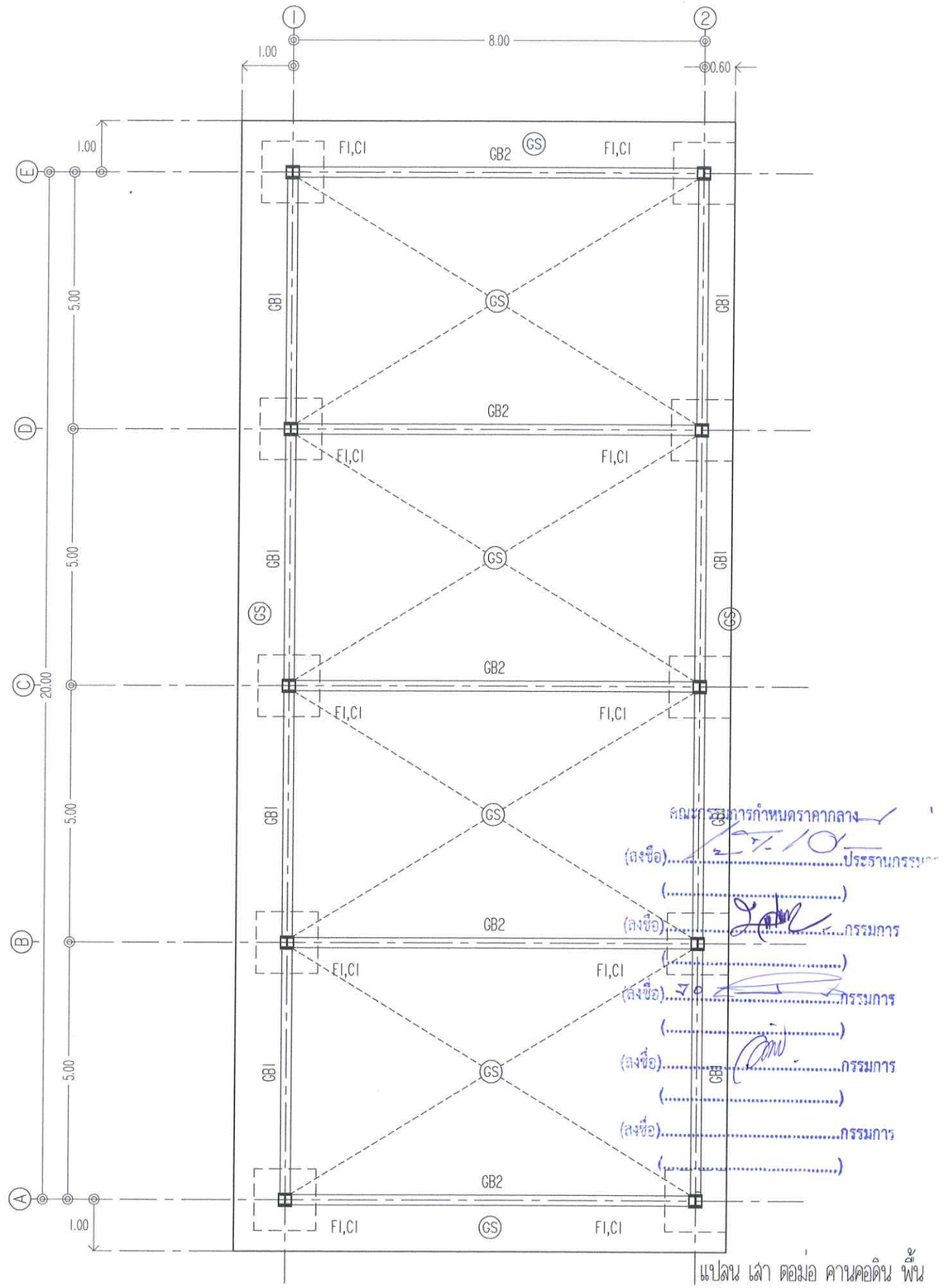


คณะกรรมการกำหนดราคากลาง
(ลงชื่อ).....ประธานกรรมการ
(.....)
(ลงชื่อ).....กรรมการ
(.....)
(ลงชื่อ).....กรรมการ
(.....)
(ลงชื่อ).....กรรมการ
(.....)
(ลงชื่อ).....กรรมการ
(.....)

แปลน เสา ตอม่อ คานคอดิน พื้น
Scale 1:100

| | | | | | | | | | | |
|---|---|---|---|---|---|---|---|---|---|---|
| กองช่าง เทศบาลตำบลปะทิว Pathio Subdistrict Municipality | โครงการ ปรับปรุงภูมิทัศน์ศูนย์พัฒนาเด็กเล็กบ้านบางลน | เขียนแบบ | นายธรรณสิทธิ์ เอกวรรณัง นายช่างโยธาอาวุโส | เห็นชอบ | จ.อ.เกรียงไกร เปี่ยนสินวล ปลัดเทศบาลตำบลปะทิว | วิศวกร | นายสุทิน หารปาน ภย.57390 | วันที่ | 16 พฤษภาคม 2562 | แบบแสดง -แปลนพื้น -แปลนเสา ตอม่อ คาน พื้น | แผ่นที่ 4 |
| | สถานที่ก่อสร้าง ศูนย์พัฒนาเด็กเล็กบ้านบางลน ม.7 ต.บางลม อ.ปะทิว จ.ชุมพร | ตรวจสอบ | นายพรชัย นุ้ยมาก ผู้อำนวยการกองช่าง | อนุมัติ | นายมนต์ชัย โภษฐเพชร นายกเทศมนตรีตำบลปะทิว | | | แบบเลขที่ | | | จำนวนแผ่น 4/16 |

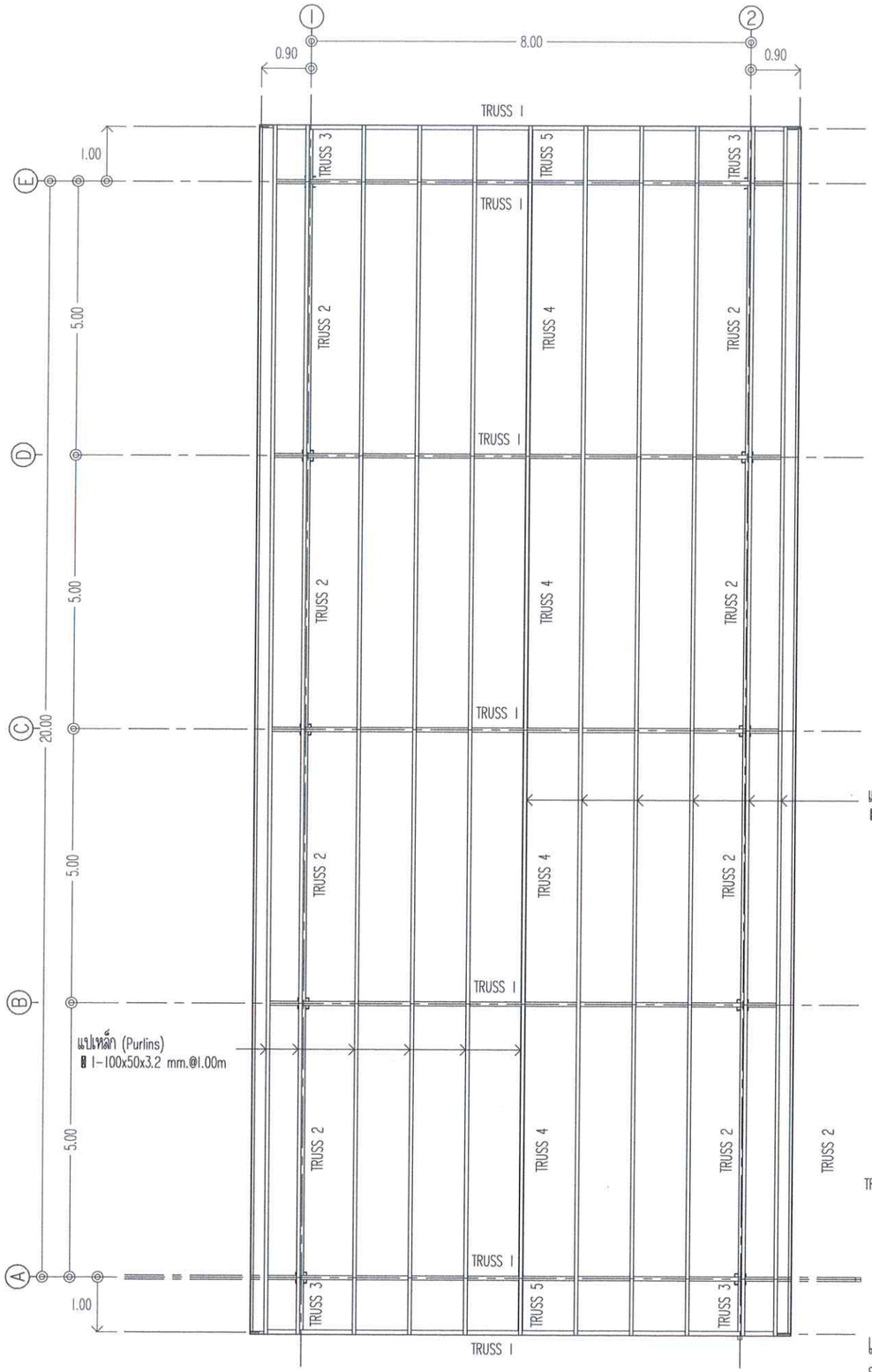


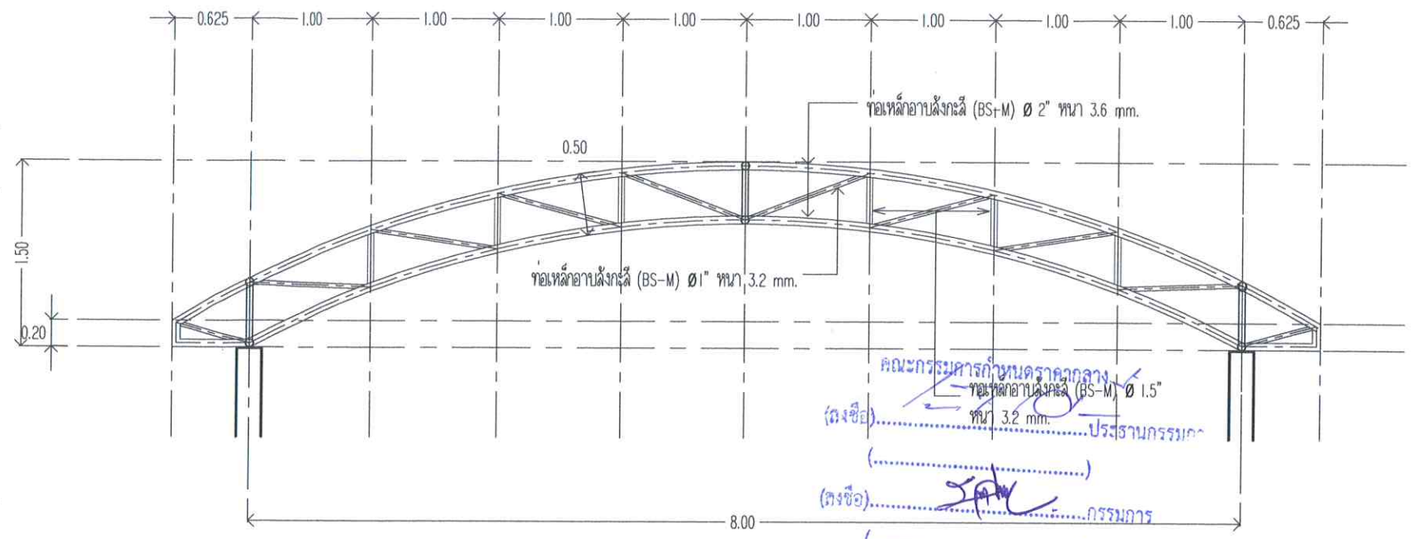


แบบขยาย TRUSS 1
Scale 1:50

คณะกรรมการกำหนดราคากลาง
(ลงชื่อ).....ประธานกรรมการ
(.....)
(ลงชื่อ).....กรรมการ
(.....)
(ลงชื่อ).....กรรมการ
(.....)
(ลงชื่อ).....กรรมการ
(.....)
(ลงชื่อ).....กรรมการ
(.....)

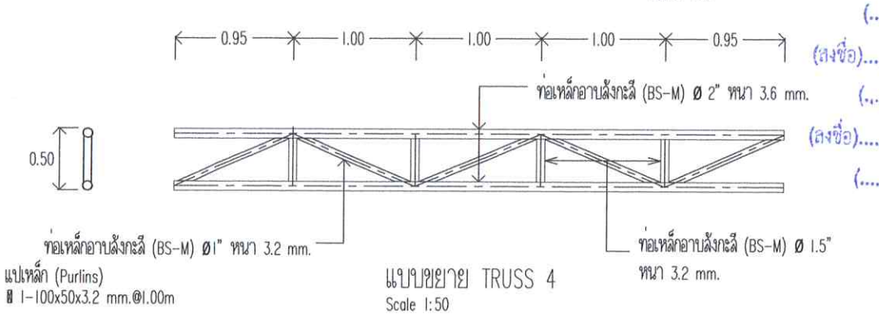


แบบขยาย TRUSS 4
Scale 1:50

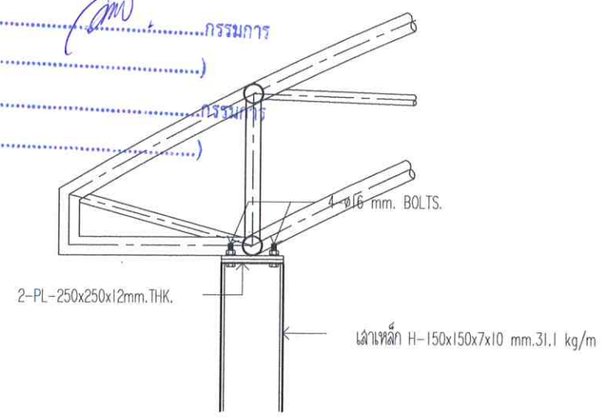


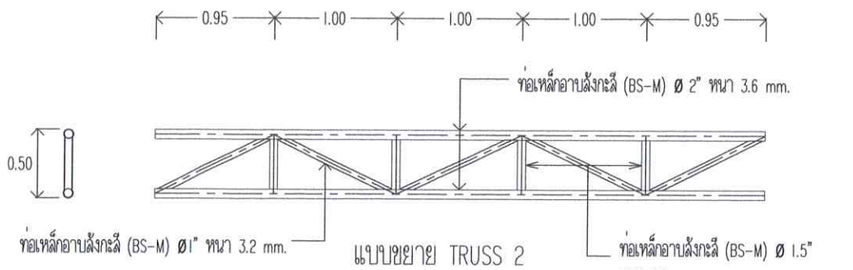


แบบขยาย TRUSS 2
Scale 1:50

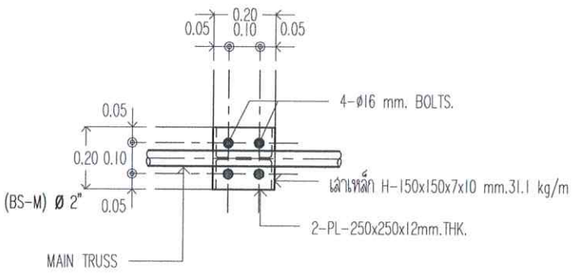


ขยายจุดต่อหัวเสา C1 (FIX END)
Scale 1:20

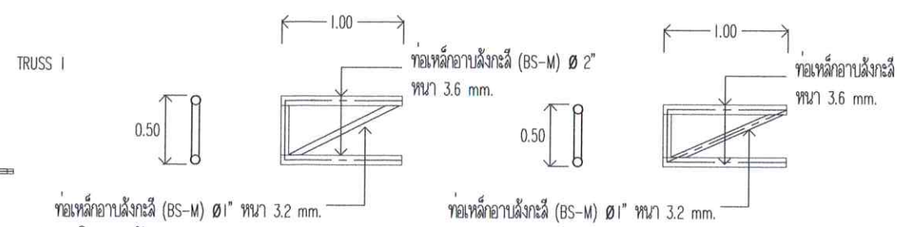


แปลน โครงหลังคา
Scale 1:100

แบบขยาย TRUSS 3
Scale 1:50

แบบขยาย TRUSS 5
Scale 1:50

| | | | | | | | | | | |
|---|---|---|---|---|---|---|---|---|---|---|
| กองช่าง เทศบาลตำบลปะทิว Pathio Subdistrict Municipality | โครงการ | ปรับปรุงภูมิทัศน์ศูนย์พัฒนาเด็กเล็กบ้านบางสน | เขียนแบบ | นายอรรถสิทธิ์ เอกวรรณัง นายช่างโยธาอาวุโส | เห็นชอบ | จ.อ.เกรียงไกร เปลี่ยนสินวล ปลัดเทศบาลตำบลปะทิว | วิศวกร | นายสุทิน หารปาน ภย.57390 | วันที่ | 16 พฤษภาคม 2562 |
| | สถานที่ก่อสร้าง | ศูนย์พัฒนาเด็กเล็กบ้านบางสน ม.7 ต.บางสน อ.ปะทิว จ.ชุมพร | ตรวจสอบ | นายพรชัย นุ้ยมาก ผู้อำนวยการกองช่าง | อนุมัติ | นายเมตตัชัย โกษฐเพชร นายกเทศมนตรีตำบลปะทิว | | | แบบเลขที่ | |

แบบแสดง
-แปลนโครงหลังคา
-ขยาย TRUSS
-ขยายจุดต่อหัวเสา

แผ่นที่ 5
จำนวนแผ่น 5/16

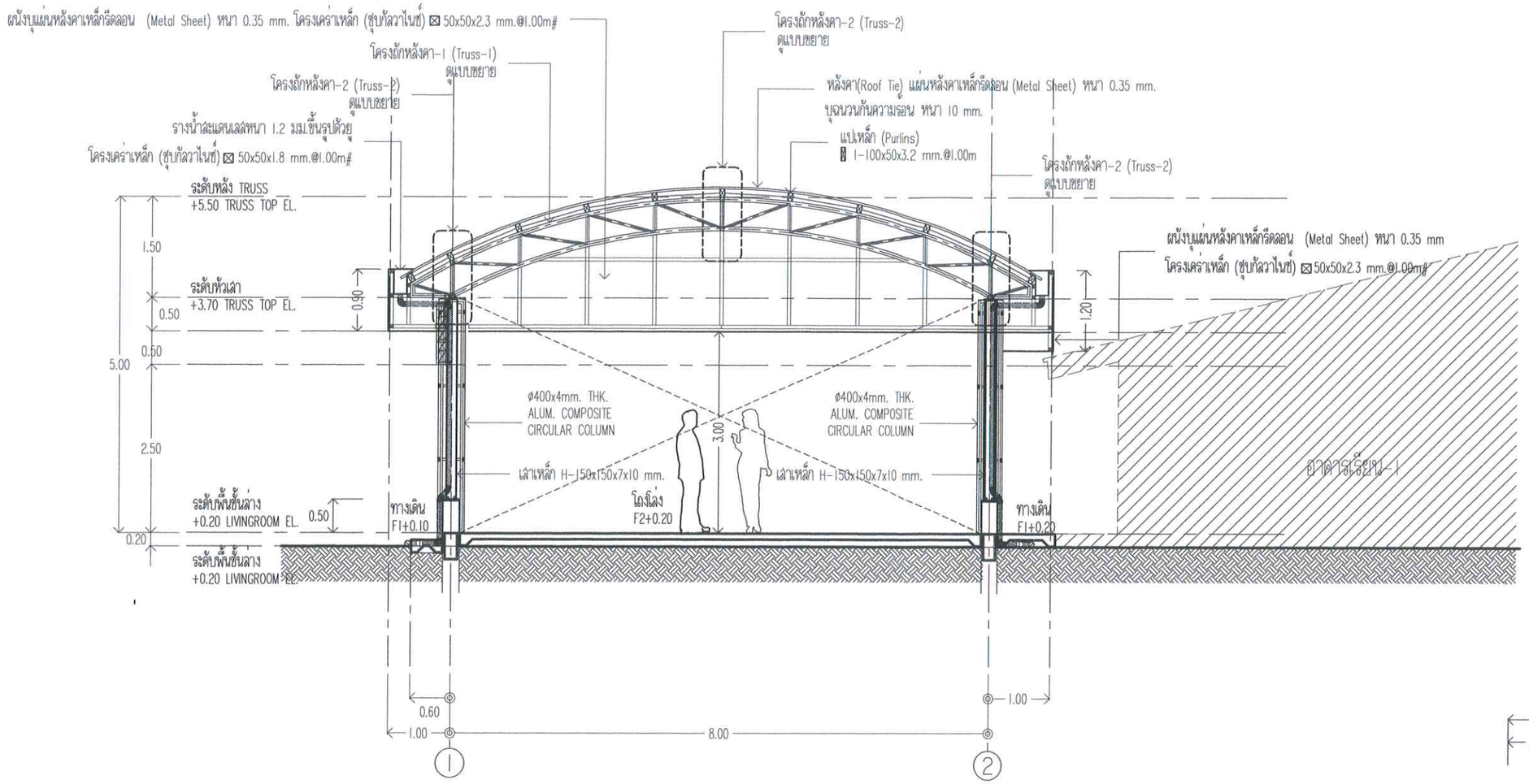


## ขยายรูปตัด 1-1

Scale 1:75

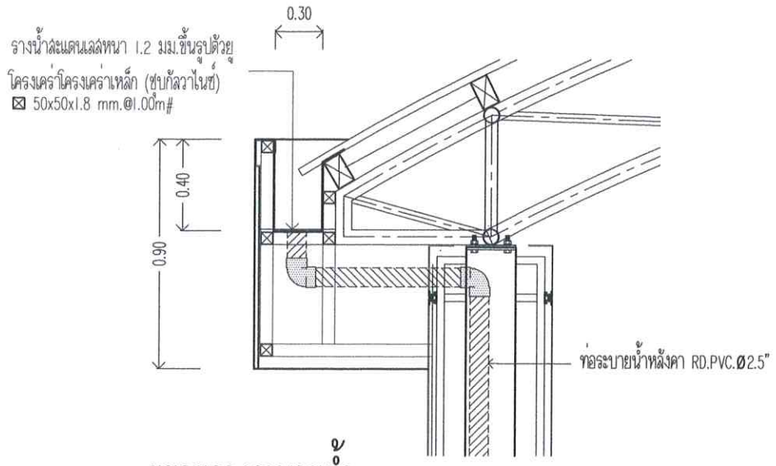


## ขยายรางระบายน้ำ

Scale 1:25

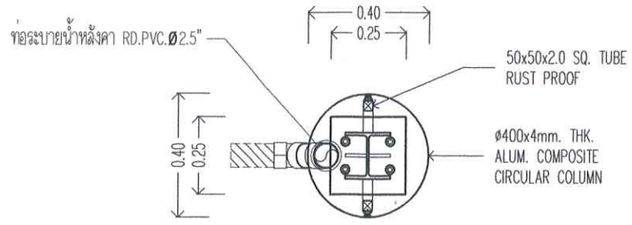


DETAIL R

SCALE 1:20

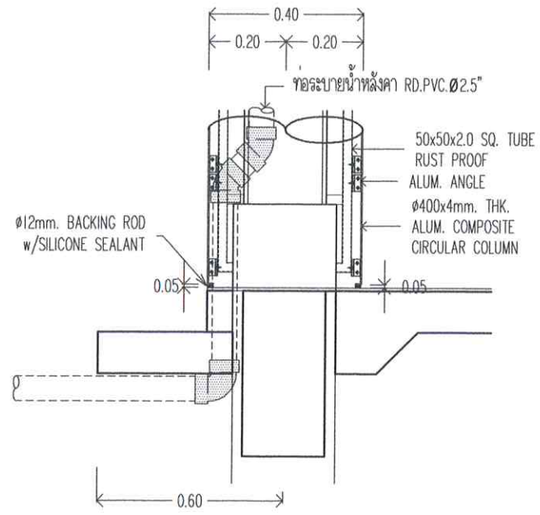


DETAIL X

SCALE 1:20

คณะกรรมการกำหนดราคากลาง

(ลงชื่อ).....ประธานกรรมการ

(.....)

(ลงชื่อ).....กรรมการ

(.....)

(ลงชื่อ).....กรรมการ

(.....)

(ลงชื่อ).....กรรมการ

(.....)

(ลงชื่อ).....กรรมการ

(.....)

| | | | | | | | | | | |
|---|---|---|---|---|---|---|---|---|---|---|
| กองช่าง เทศบาลตำบลปะทิว Pathio Subdistrict Municipality | โครงการ ปรับปรุงภูมิทัศน์ศูนย์พัฒนาเด็กเล็กบ้านบางสน | เขียนแบบ | นายอรรถสิทธิ์ เอกวรรณัง<br>นายช่างโยธาอาวุโส | เห็นชอบ | จ.อ.เกรียงไกร เปลี่ยนสีนวล<br>ปลัดเทศบาลตำบลปะทิว | วิศวกร | นายสุทิน หารปาน<br>ภย.57390 | วันที่ | 16 พฤษภาคม 2562 | แบบแสดง<br>ขยายรูปตัด 1-1 | แผ่นที่ 6 |
| | สถานที่ก่อสร้าง ศูนย์พัฒนาเด็กเล็กบ้านบางสน ม.7 ต.บางสน อ.ปะทิว จ.ชุมพร | ตรวจสอบ | นายพรชัย นุ้ยมาก<br>ผู้อำนวยการกองช่าง | อนุมัติ | นายมนตชัย โกษฐเพชร<br>นายกเทศมนตรีตำบลปะทิว | | | แบบเลขที่ | | | จำนวนแผ่น 6/16 |

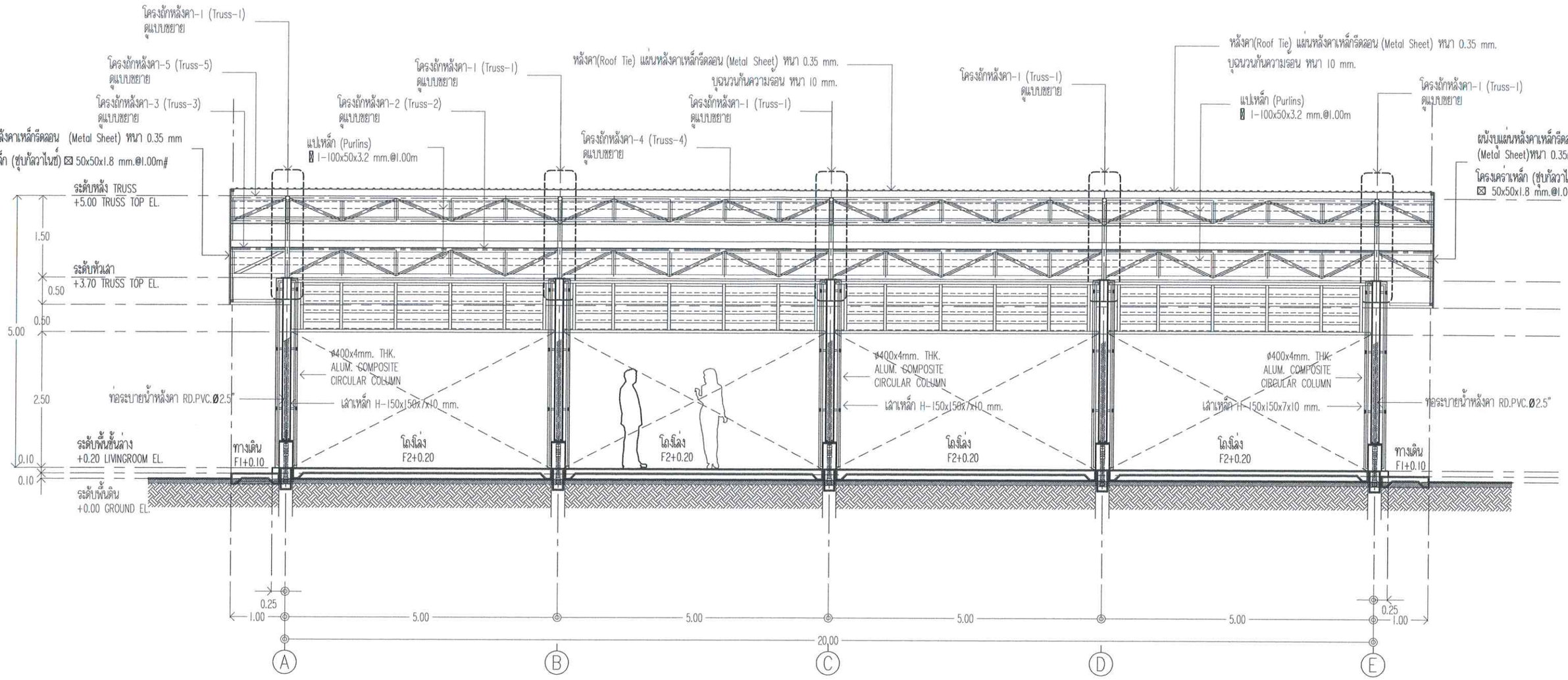


## ขยายรูปตัด ②-②

Scale 1:75

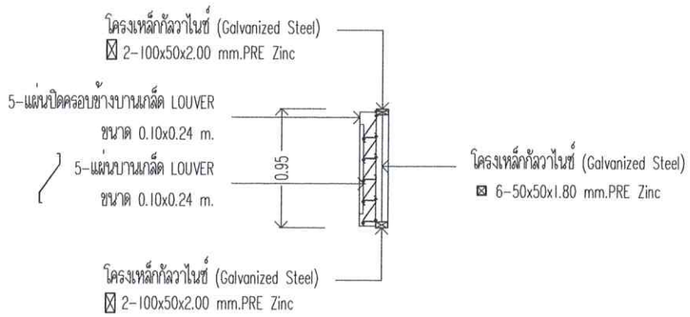


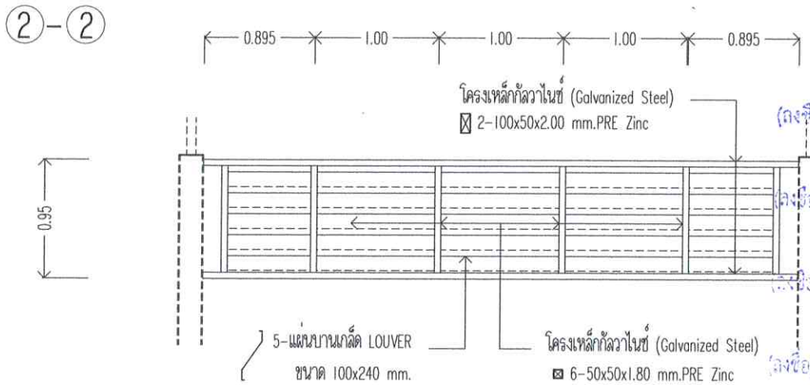


คณะกรรมการกำหนดราคากลาง

(ลงชื่อ).....ประธานกรรมการ

(ลงชื่อ).....กรรมการ

(ลงชื่อ).....กรรมการ

(ลงชื่อ).....กรรมการ

(ลงชื่อ).....กรรมการ

| | | | | | | | | | | |
|---|---|---|---|---|---|---|---|---|---|---|
| กองช่าง เทศบาลตำบลโพธิ์ทิว Pothio Subdistrict Municipality | โครงการ | ปรับปรุงภูมิทัศน์ศูนย์พัฒนาเด็กเล็กบ้านบางลน | เขียนแบบ. | นายอรรถสิทธิ์ เอกวรรณัง นายช่างโยธาอาวุโส | เห็นชอบ. | จ.อ.เกรียงไกร เปลี่ยนสีนวล ปลัดเทศบาลตำบลโพธิ์ทิว | วิศวกร. | นายสุทิน หารปาน ภย.57390 | วันที่ | 16 พฤษภาคม 2562 |
| | สถานที่ก่อสร้าง | ศูนย์พัฒนาเด็กเล็กบ้านบางลน ม.7 ต.บางลน อ.ปะทิว จ.ชุมพร | ตรวจสอบ. | นายพรชัย นุ้ยมาก ผู้อำนวยการกองช่าง | อนุมัติ | นายมนต์ชัย โกษฐเพชร นายกเทศมนตรีตำบลปะทิว | | | แบบเลขที่ | |

แบบแสดง

ขยายรูปตัด 2-2

แผ่นที่ 7

จำนวนแผ่น 7/16

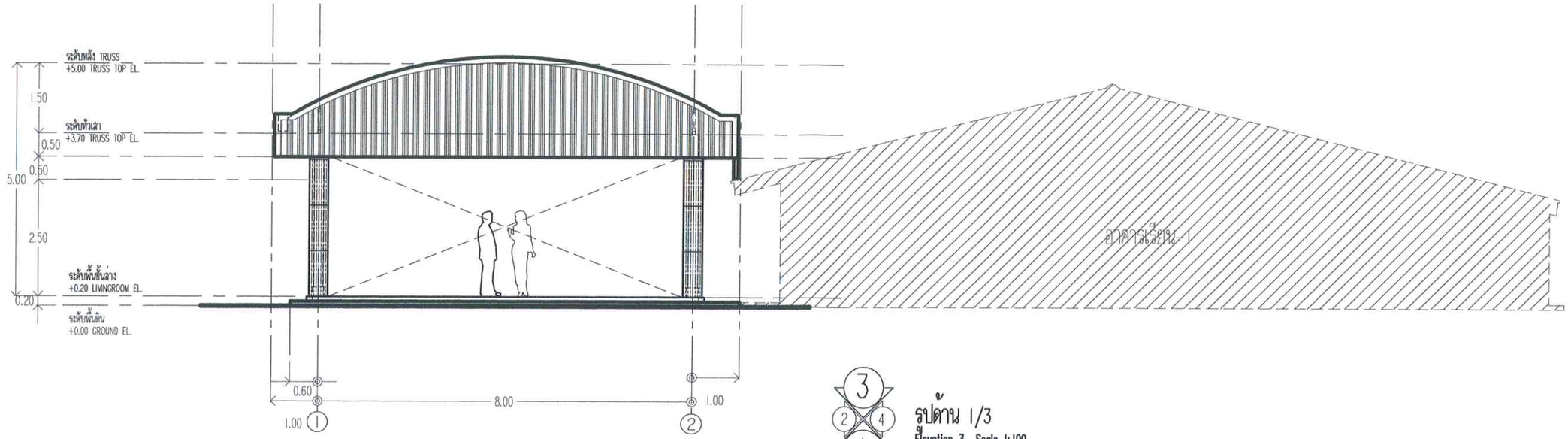


รูปด้าน 1/3
Elevation 3 Scale 1:100

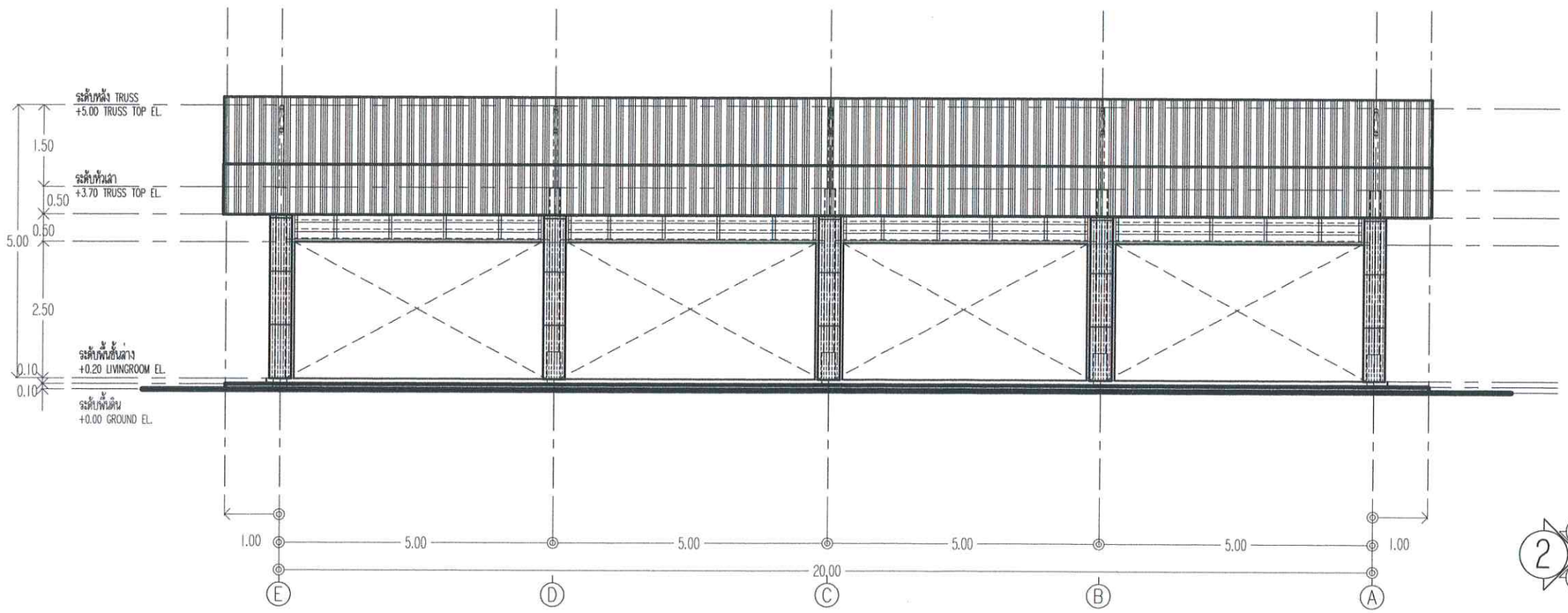


คณะกรรมการกำหนดราคากลาง

(ลงชื่อ).....ประธานกรรมการ
(.....)
(ลงชื่อ).....กรรมการ
(.....)
(ลงชื่อ).....กรรมการ
(.....)
(ลงชื่อ).....กรรมการ
(.....)
(ลงชื่อ).....กรรมการ
(.....)

รูปด้าน 2/4
Scale 1:100

| | | | | | | | | | | | |
|---|---|---|---|---|---|---|---|---|---|---|---|
| กองช่าง เทศบาลตำบลปะทิว Pathio Subdistrict Municipality | โครงการ | ปรับปรุงภูมิทัศน์ศูนย์พัฒนาเด็กเล็กบ้านบางลน | เขียนแบบ. | นายอรรถสิทธิ์ เอกวรรณัง<br>นายช่างโยธาอาวุโส | เห็นชอบ. | จ.อ.เกรียงไกร เปี่ยนสินวล<br>ปลัดเทศบาลตำบลปะทิว | วิศวกร. | นายสุทิน หารปาน<br>ภย.57390 | วันที่ | 16 พฤษภาคม 2562 | แบบแสดง<br>รูปด้าน | แผ่นที่<br>8 |
| | สถานที่ก่อสร้าง | ศูนย์พัฒนาเด็กเล็กบ้านบางลน<br>ม.7 ต.บางลน อ.ปะทิว จ.ชุมพร | ตรวจสอบ. | นายพรชัย นุ้ยมาก<br>ผู้อำนวยการกองช่าง | อนุมัติ. | นายมนต์ชัย โภษฐเพชร<br>นายกเทศมนตรีตำบลปะทิว | | | แบบเลขที่ | | | จำนวนแผ่น<br>8/16 |

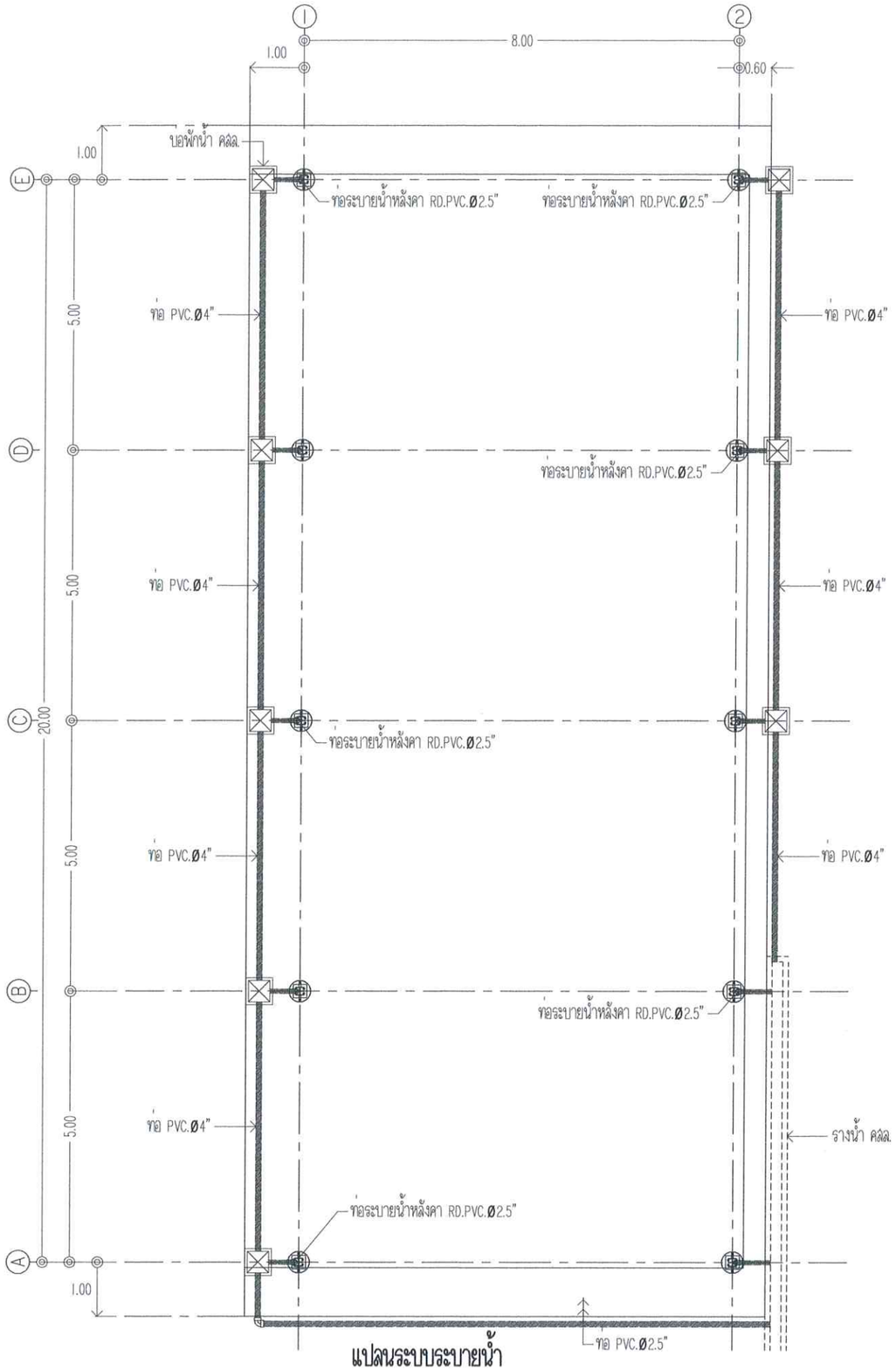


## แปลนระบบระบายน้ำ
Scale 1:100

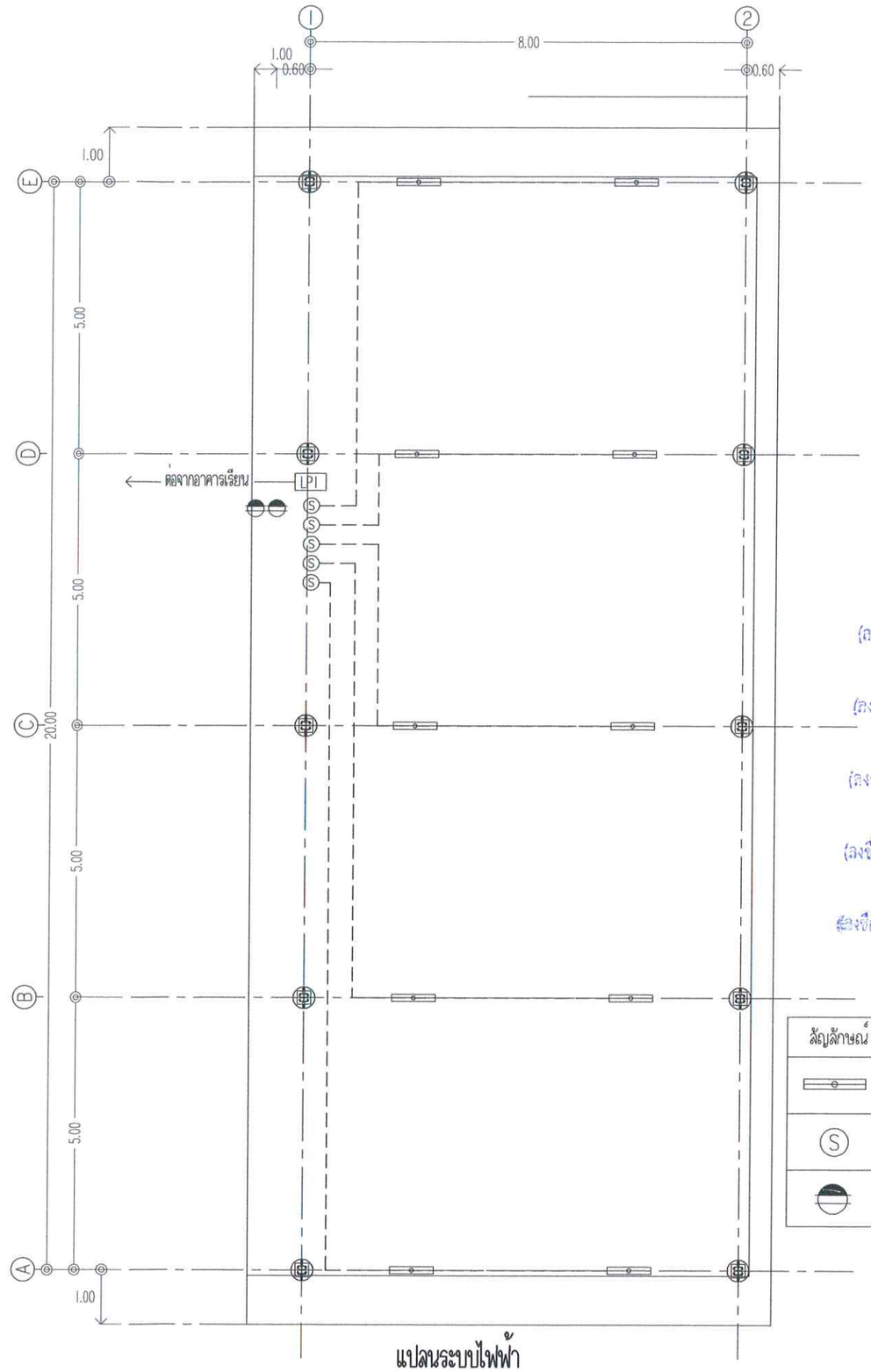


## แปลนระบบไฟฟ้า
Scale 1:100

คณะกรรมการกำหนดราคากลาง

(ลงชื่อ).....ประธานกรรมการ
(.....)

(ลงชื่อ).....กรรมการ
(.....)

(ลงชื่อ).....กรรมการ
(.....)

(ลงชื่อ).....กรรมการ
(.....)

(ลงชื่อ).....กรรมการ
(.....)

| สัญลักษณ์ | รายละเอียด |
|---|---|
| | โคมโรงงาน หลอดT8 2x36W Reflector สีขาว (120cm.) |
| (S) | สวิทซ์เปิด-ปิดไฟฟ้า ชนิดทางเดียว |
| | เต้าเสียบเครื่องใช้ไฟฟ้า ชนิด 3 รูสำหรับสายดิน |

| | | | | | | | | | | |
|---|---|---|---|---|---|---|---|---|---|---|
| กองช่าง เทศบาลตำบลปะทิว Pathio Subdistrict Municipality | โครงการ | ปรับปรุงภูมิทัศน์ศูนย์พัฒนาเด็กเล็กบ้านบางลน | เขียนแบบ | นายอรรถสิทธิ์ เอกวรรณัง<br>นายช่างโยธาอาวุโส | เห็นชอบ | จ.อ.เกรียงไกร เปลี่ยนสินวล<br>ปลัดเทศบาลตำบลปะทิว | วิศวกร | นายสุทิน หารปาน<br>ภย.57390 | วันที่ | 16 พฤษภาคม 2562 |
| | สถานที่ก่อสร้าง | ศูนย์พัฒนาเด็กเล็กบ้านบางลน<br>ม.7 ต.บางลน อ.ปะทิว จ.ชุมพร | ตรวจสอบ | นายพรชัย นุ้ยมาก<br>ผู้อำนวยการกองช่าง | อนุมัติ | นายมนต์ชัย โกษฐเพชร<br>นายกเทศมนตรีตำบลปะทิว | | | แบบเลขที่ | |

แบบแสดง
-แปลนระบบน้ำทิ้ง
-แปลนระบบไฟฟ้า

แผ่นที่ 9
จำนวนแผ่น 9/16

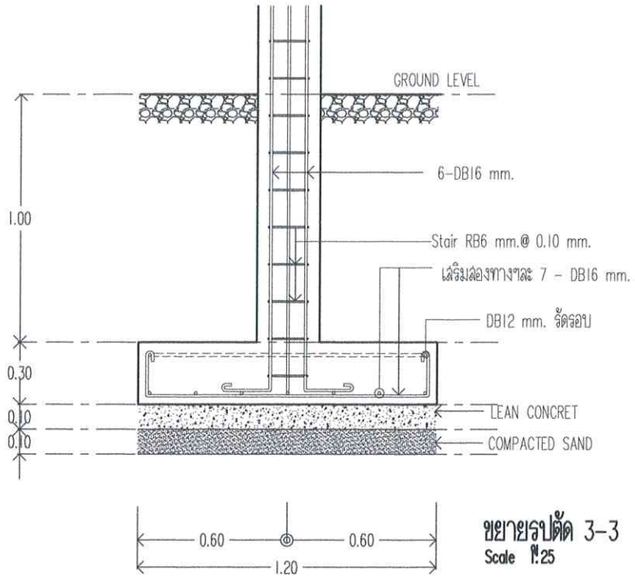


## ขยายรูปตัด 3-3
Scale 1:25

| | | | | | | | | | |
|---|---|---|---|---|---|---|---|---|---|
| 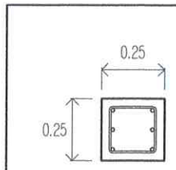 | | 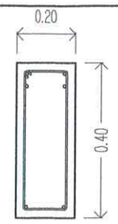 | | 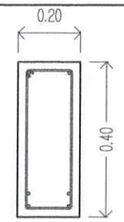 | | 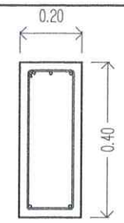 | | 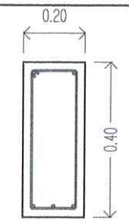 | |
| SETTION C1 0.25x0.25 m. | | GB1 Col.End.Span | | GB1 Mid.Span | | GB2 Col.End.Span | | GB2 Mid.Span | |
| REINF.BAR | 6-DB16 mm. | Top | 2-DB16 mm.<br>2-DB16 mm.ลัพ.L/3 | Top | 2-DB16 mm. | Top | 2-DB16 mm.<br>1-DB16 mm.ลัพ.L/3 | Top | 2-DB16 mm. |
| | | Stirrup | RB6 mm.@0.15 m. | Stirrup | RB6 mm.@0.15 m. | Stirrup | RB6 mm.@0.15 m. | Stirrup | RB6 mm.@0.15 m. |
| Stirrup | RB6 mm.@0.10 m. | Bottom | 2-DB16 mm. | Bottom | 2-DB16 mm.ลัพ.3/4L<br>2-DB16 mm. | Bottom | 2-DB16 mm. | Bottom | 1-DB16 mm.ลัพ.3/4L<br>2-DB16 mm. |

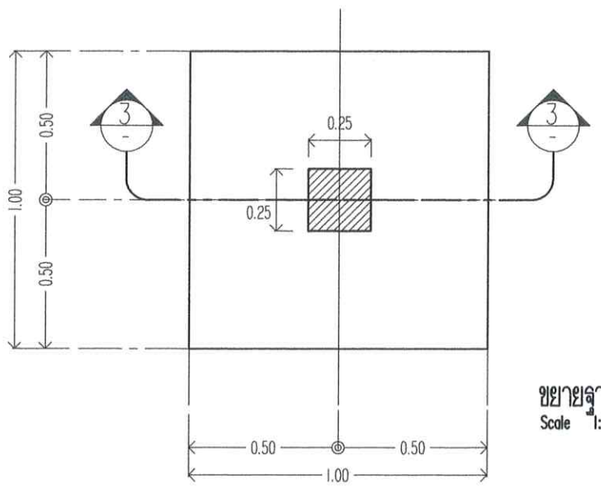


## ขยายฐานราก F1
Scale 1:25

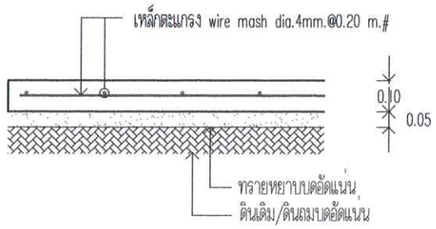


## ขยายพื้น GS (อาคารอเนกประสงค์/ลานคอนกรีตรอบอาคารเรียน)
Scale 1:25

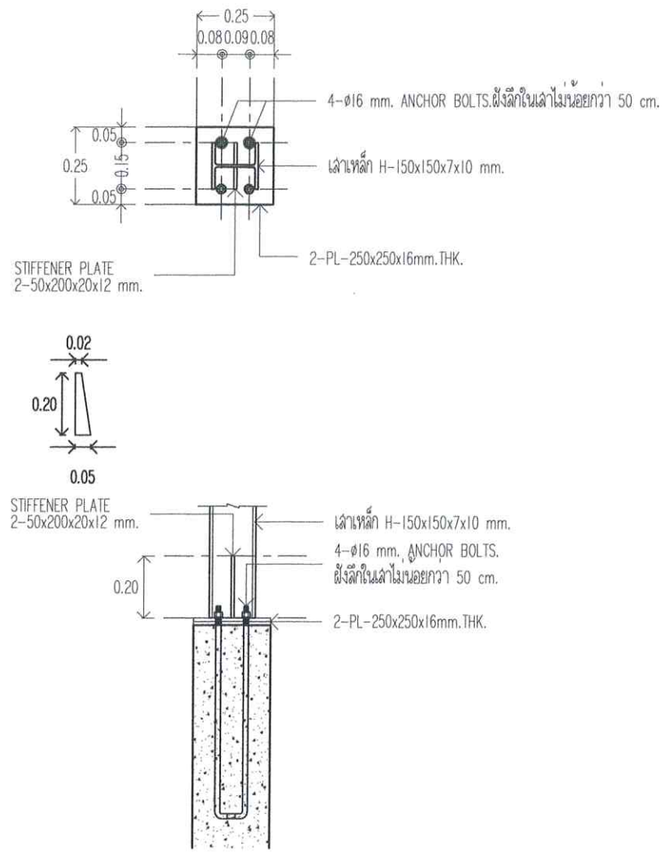


## ขยายจุดต่อฐานเสา C3
DETAIL Access point C3 Scale 1:20

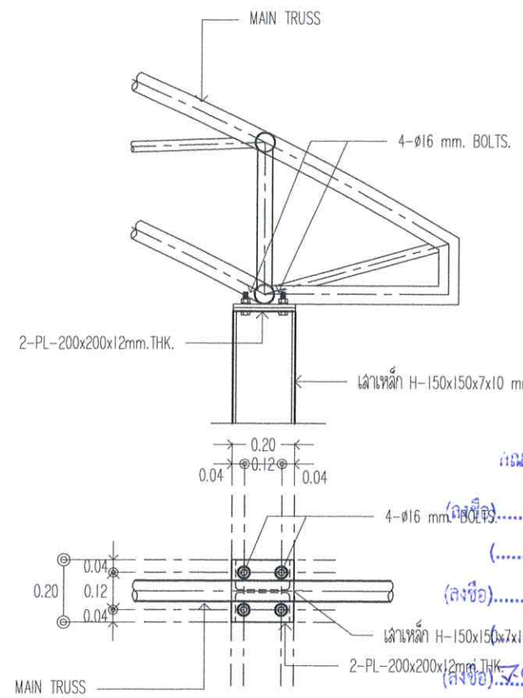


## ขยายจุดต่อหัวเสา C3 (FIX END)
DETAIL Access point C1 Scale 1:20

คณะกรรมการกำหนดราคากลาง
(ลงชื่อ).....ประธานกรรมการ
(.....)
(ลงชื่อ).....กรรมการ
(.....)
(ลงชื่อ).....กรรมการ
(.....)
(ลงชื่อ).....กรรมการ
(.....)

| | | | | | | | | | | | |
|---|---|---|---|---|---|---|---|---|---|---|---|
| เทศบาลตำบลปะทิว Pathio Subdistrict Municipality | โครงการ | ปรับปรุงภูมิทัศน์ศูนย์พัฒนาเด็กเล็กบ้านบางสน | เขียนแบบ. | นายอรรถสิทธิ์ เอกวรรณัง<br>นายช่างโยธาอาวุโส | เห็นชอบ. | จ.อ.เกรียงไกร เปลี่ยนลีนวล<br>ปลัดเทศบาลตำบลปะทิว | วิศวกร. | นายสุทิน หารปาน<br>ภย.57390 | วันที่ | 16 พฤษภาคม 2562 | แบบแสดง -ขยายฐานราก<br>-ขยายพื้น GS<br>-ขยายจุดต่อฐานเสาC1/C2 | แผ่นที่ 10 |
| | สถานที่ก่อสร้าง | ศูนย์พัฒนาเด็กเล็กบ้านบางสน<br>ม.7 ต.บางสน อ.ปะทิว จ.ชุมพร | ตรวจสอบ. | นายพรชัย นุ้ยมาก<br>ผู้อำนวยการกองช่าง | อนุมัติ | นายมนต์ชัย โภษณุเพชร<br>นายเทศมนตรีตำบลปะทิว | | | แบบเลขที่ | | | จำนวนแผ่น 10/16 |

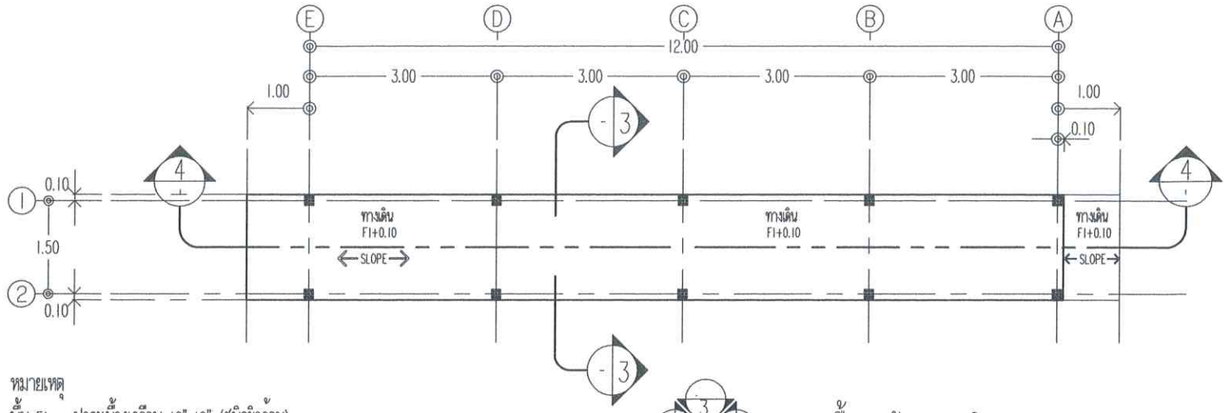


หมายเหตุ
พื้น FI = ปูกระเบื้องเคลือบ 16"x16" (ชนิดผิวด้าน)

## แปลนพื้น (หลังคาทางเดิน)
Scale 1:100

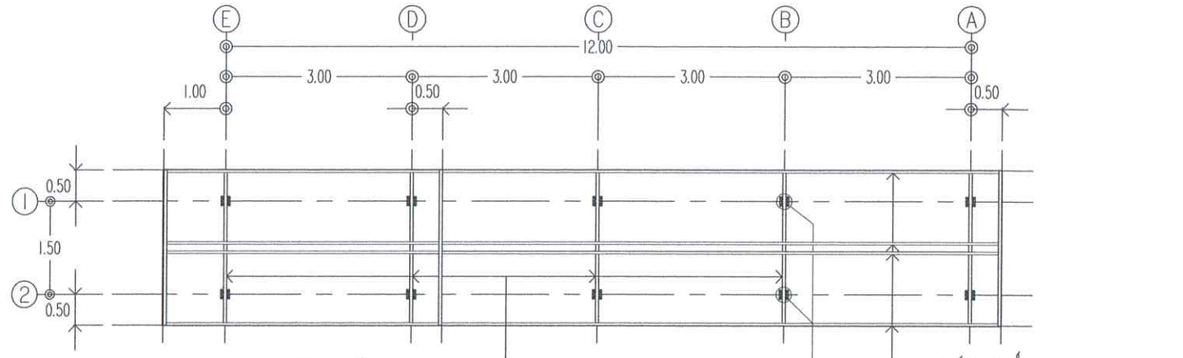


## แปลน โครงหลังคา (หลังคาทางเดิน)
Scale 1:100

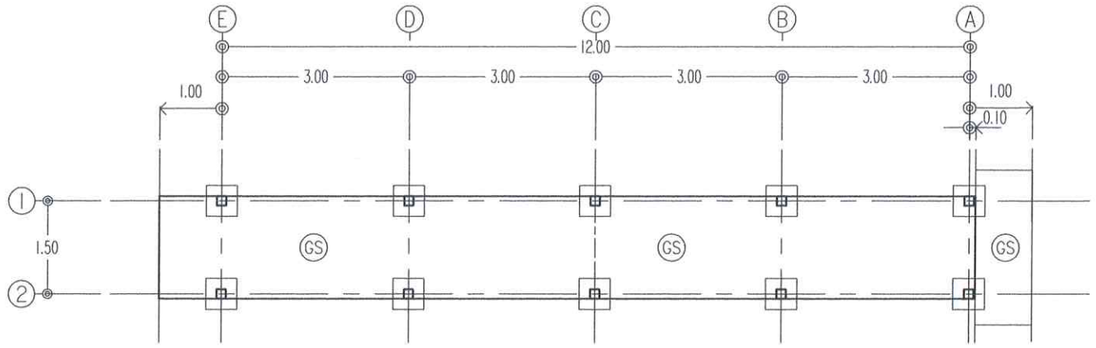


## แปลน เสา ตอม่อ คานคอดิน พื้น (หลังคาทางเดิน)
Scale 1:100

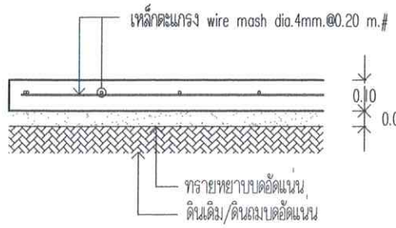


## ขยายพื้น GS
Scale 1:25

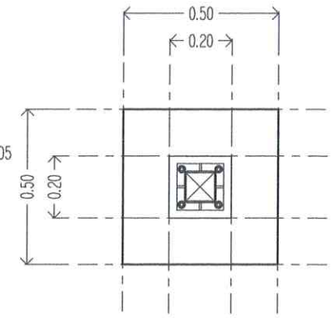


## ขยายฐานรราก
(หลังคาทางเดิน+ต่อเติมหลังคาครัว)
Scale 1:20

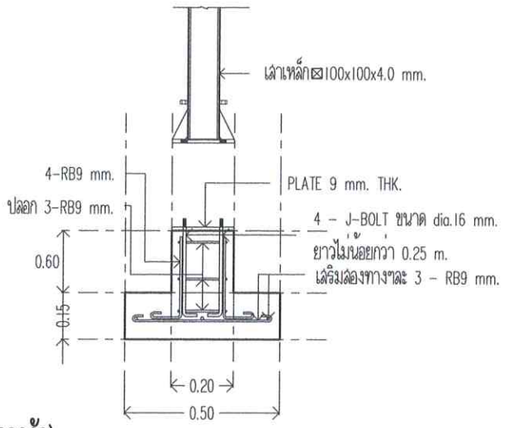


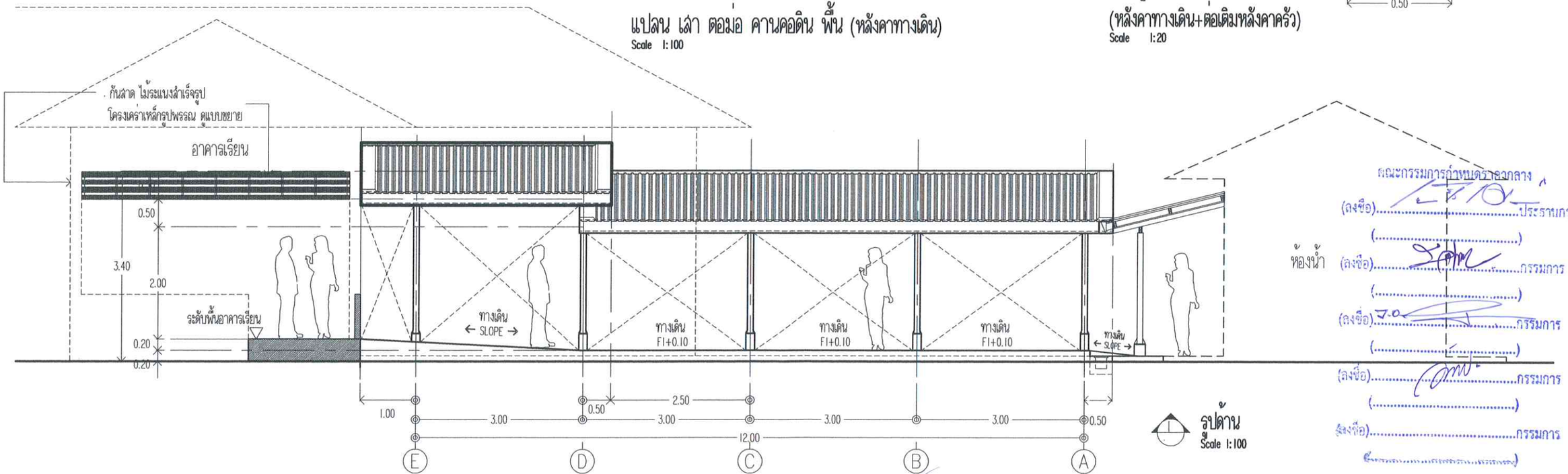


## รูปด้าน
Scale 1:100

ห้องน้ำ

คณะกรรมการกำหนดราคากลาง
(ลงชื่อ).....ประธานกรรมการ
(.....)
(ลงชื่อ).....กรรมการ
(.....)
(ลงชื่อ).....กรรมการ
(.....)
(ลงชื่อ).....กรรมการ
(.....)
(ลงชื่อ).....กรรมการ
(.....)

| | | | | | | | | | | |
|---|---|---|---|---|---|---|---|---|---|---|
| กองช่าง เทศบาลตำบลปะทิว Pothio Subdistrict Municipality | โครงการ | ปรับปรุงภูมิทัศน์ศูนย์พัฒนาเด็กเล็กบ้านบางสน | เขียนแบบ | นายอรรถสิทธิ์ เอกวรรณัง<br>นายช่างโยธาอาวุโส | เห็นชอบ | จ.อ.เกรียงไกร เปลี่ยนลีนวล<br>ปลัดเทศบาลตำบลปะทิว | วิศวกร | นายสุทิน หารปาน<br>ภย.57390 | วันที่ | 16 พฤษภาคม 2562 |
| | สถานที่ก่อสร้าง | ศูนย์พัฒนาเด็กเล็กบ้านบางสน<br>ม.7 ต.บางสน อ.ปะทิว จ.ชุมพร | ตรวจสอบ | นายพรชัย นุ้ยมาก<br>ผู้อำนวยการกองช่าง | อนุมัติ | นายมนต์ชัย โกษฐเพชร<br>นายเทศมนตรีตำบลปะทิว | | | แบบเลขที่ | |

แบบแสดง
- แปลนพื้น
- แปลนโครงหลังคา
- รูปด้าน
- ขยายรูปตัด 4-4
- ขยายฐานราก

แผ่นที่ 11
จำนวนแผ่น 11/16

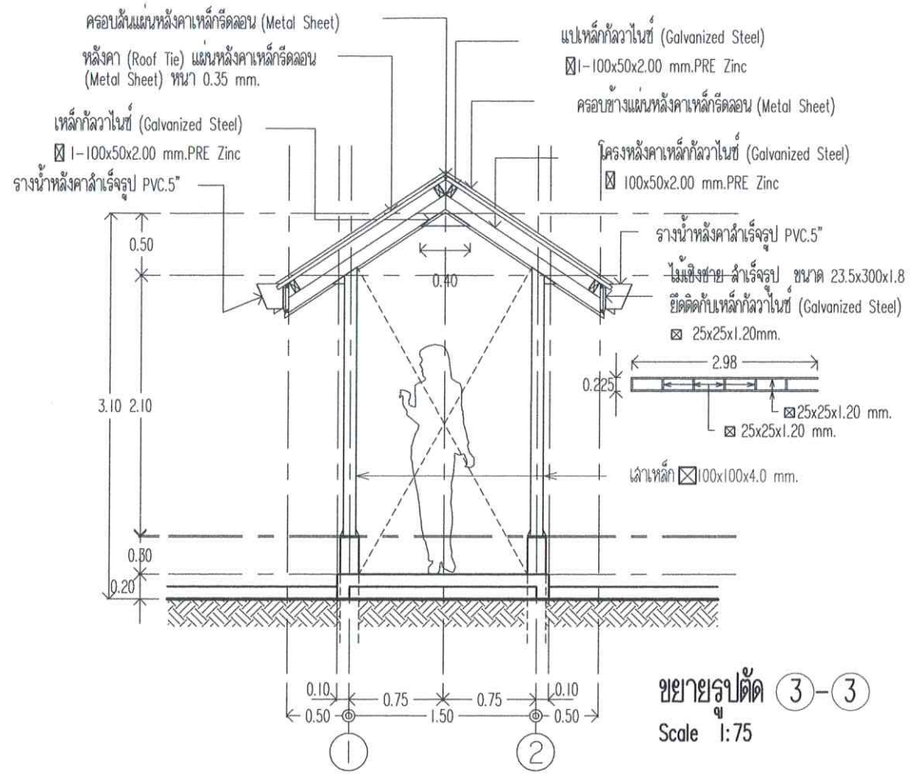


## ขยายรูปตัด 3-3
Scale 1:75

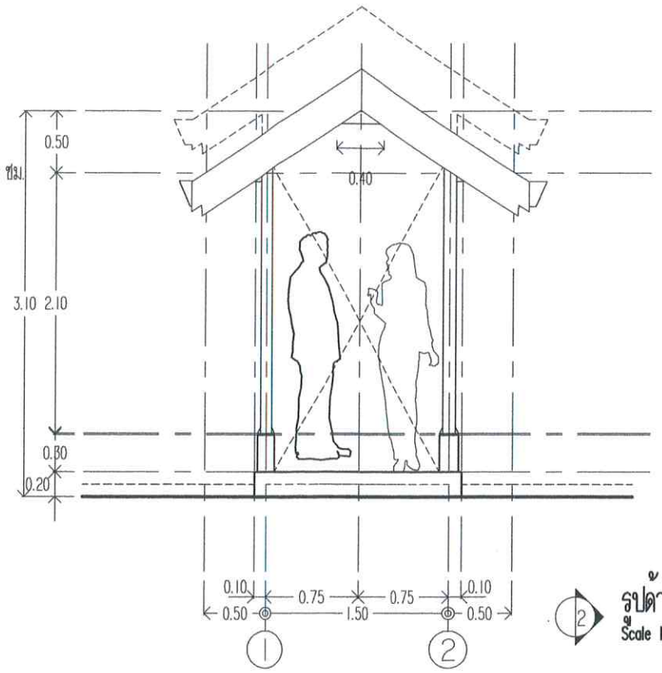


2 รูปด้าน
Scale 1:50

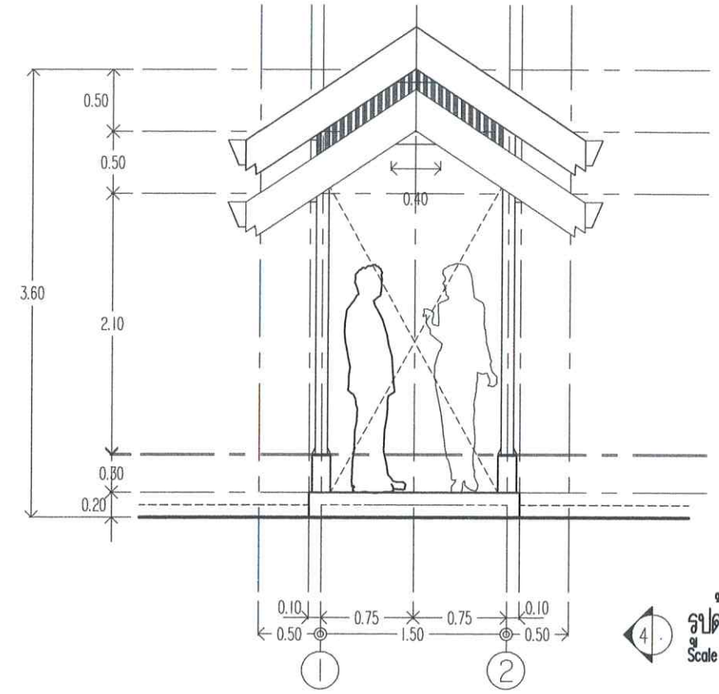


4 รูปด้าน
Scale 1:50

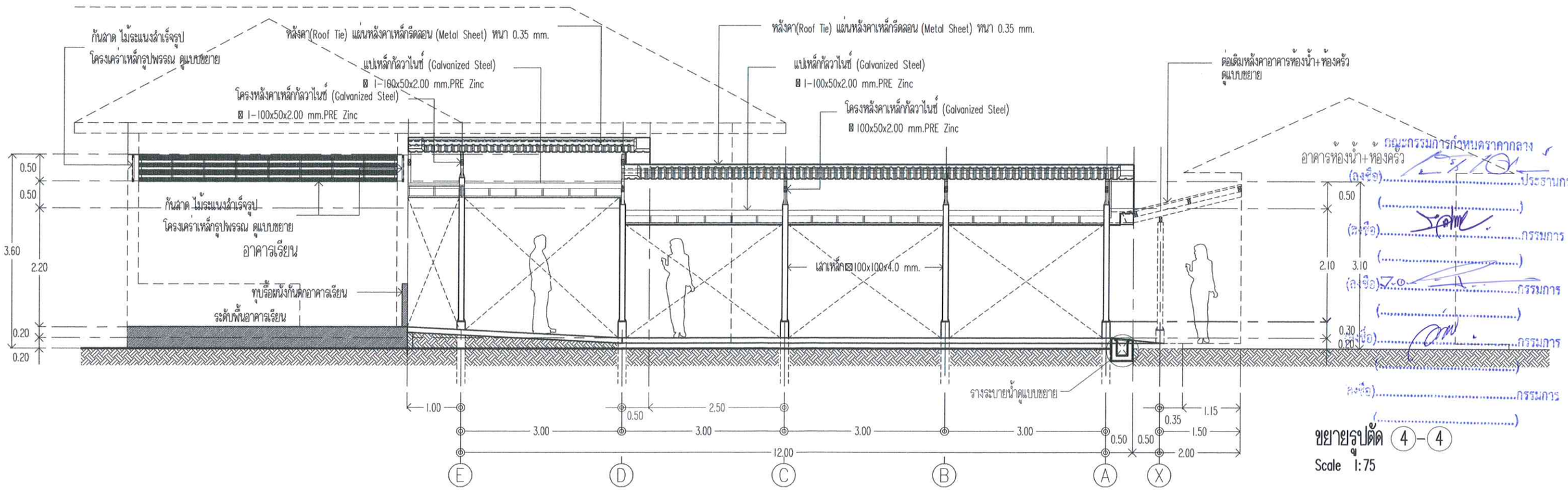


กรรมการกำหนดราคากลาง
(ลงชื่อ).....ประธานกรรมการ
(.....)
(ลงชื่อ).....กรรมการ
(.....)
(ลงชื่อ).....กรรมการ
(.....)
(ลงชื่อ).....กรรมการ
(.....)
(ลงชื่อ).....กรรมการ
(.....)

## ขยายรูปตัด 4-4
Scale 1:75

| | | | | | | | | | | |
|---|---|---|---|---|---|---|---|---|---|---|
| กองช่าง เทศบาลตำบลปะทิว Pathio Subdistrict Municipality | โครงการ ปรับปรุงภูมิทัศน์ศูนย์พัฒนาเด็กเล็กบ้านบางลน | เขียนแบบ | นายตรรกสิทธิ์ เอกวรรณัง นายช่างโยธาอาวุโส | เห็นชอบ | จ.อ.เกรียงไกร เปลี่ยนลีนวล ปลัดเทศบาลตำบลปะทิว | วิศวกร | นายสุทิน หารปาน ภย.57390 | วันที่ | 16 พฤษภาคม 2562 | แบบแสดง -รูปด้าน -ขยายรูปตัด 3-3 -ขยายรูปตัด 4-4 | แผ่นที่ 12 |
| | สถานที่ก่อสร้าง ศูนย์พัฒนาเด็กเล็กบ้านบางลน ม.7 ต.บางลน อ.ปะทิว จ.ชุมพร | ตรวจสอบ | นายพรชัย นุ้ยมาก ผู้อำนวยการกองช่าง | อนุมัติ | นายมนต์ชัย โภษณุเพชร นายกเทศมนตรีตำบลปะทิว | | | แบบเลขที่ | | | จำนวนแผ่น 12/16 |

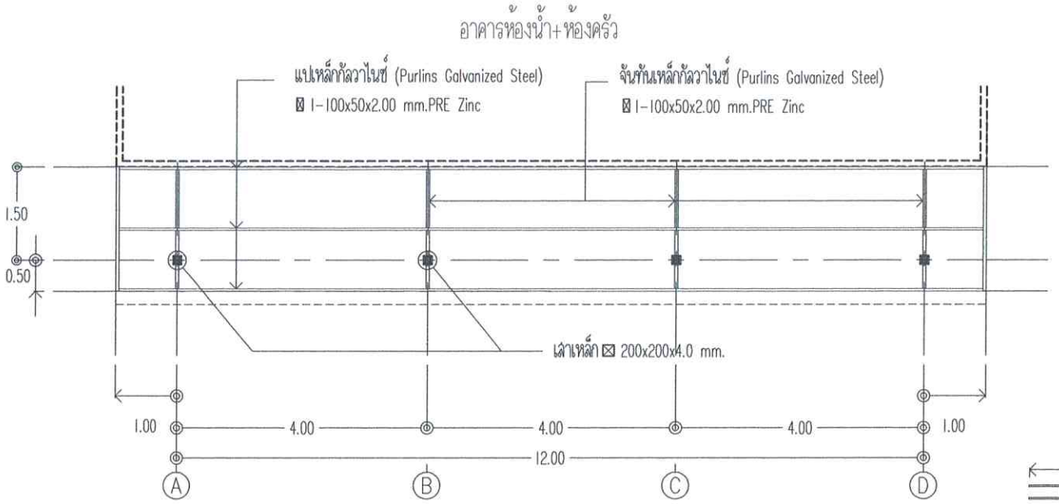


## แปลน โครงหลังคา (หลังคาทางเดิน)

Scale 1:100

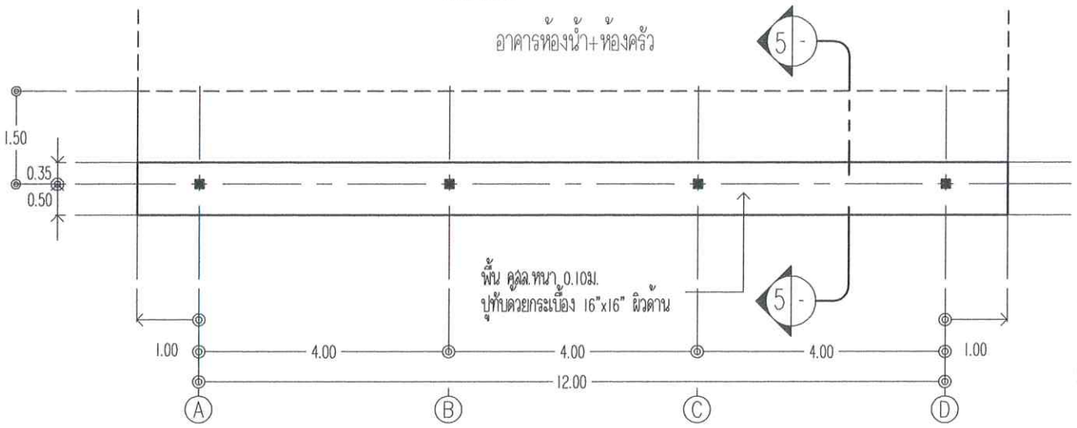


## แปลนพื้น (หลังคาทางเดิน)

Scale 1:100

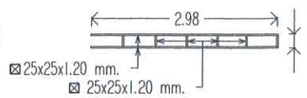


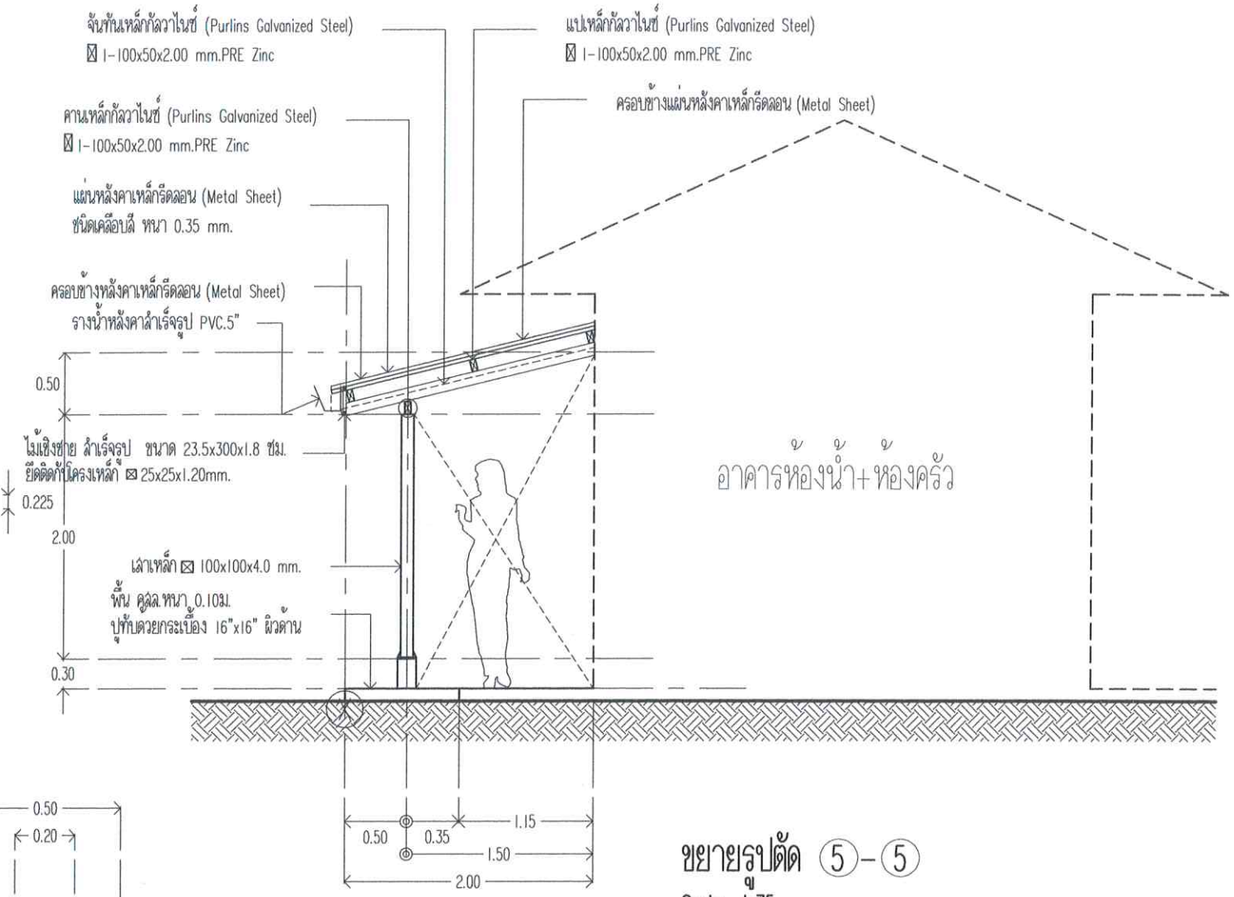


## ขยายรูปตัด ⑤-⑤

Scale 1:75

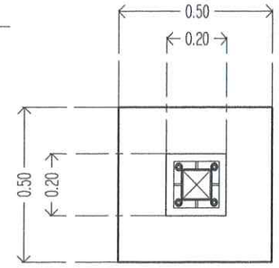


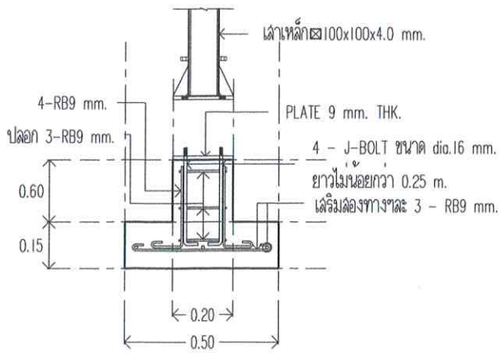


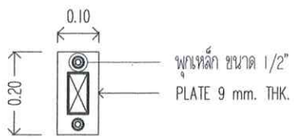


## ขยายจุดยึดจันทันกันผนังอาคาร (ต่อเติมหลังคาครัว)

Scale 1:15

แบบขยาย TC1
มาตราส่วน not to scale

## ขยายฐานรราก (หลังคาทางเดิน+ต่อเติมหลังคาครัว)

Scale 1:20

คณะกรรมการกำหนดราคากลาง

(ลงชื่อ).....ประธานกรรมการ
(.....)

(ลงชื่อ).....กรรมการ
(.....)

(ลงชื่อ).....กรรมการ
(.....)

(ลงชื่อ).....กรรมการ
(.....)

(ลงชื่อ).....กรรมการ
(.....)

| | | | | | | | | | | |
|---|---|---|---|---|---|---|---|---|---|---|
| กองช่าง เทศบาลตำบลปะทิว Pathio Subdistrict Municipality | โครงการ | ปรับปรุงภูมิทัศน์ศูนย์พัฒนาเด็กเล็กบ้านบางสน | เขียนแบบ. | นายอรรถสิทธิ์ เอกวรรณัง<br>นายช่างโยธาอาวุโส | เห็นชอบ. | จ.อ.เกรียงไกร เปลี่ยนลิ้นวล<br>ปลัดเทศบาลตำบลปะทิว | วิศวกร. | นายสุทิน หารปาน<br>ภย.57390 | วันที่ | 16 พฤษภาคม 2562 | แบบแสดง<br>-แปลนพื้น -ขยายรูปตัด 4-4<br>-แปลนโครงหลังคา -ขยายฐานราก | แผ่นที่ 13 |
| | สถานที่ก่อสร้าง | ศูนย์พัฒนาเด็กเล็กบ้านบางสน<br>ม.7 ต.บางสน อ.ปะทิว จ.ชุมพร | ตรวจสอบ. | นายพรชัย นุ้ยมาก<br>ผู้อำนวยการกองช่าง | อนุมัติ | นายมนต์ชัย โกษฐเพชร<br>นายเทศมนตรีตำบลปะทิว | | | แบบเลขที่ | | | จำนวนแผ่น 13/16 |

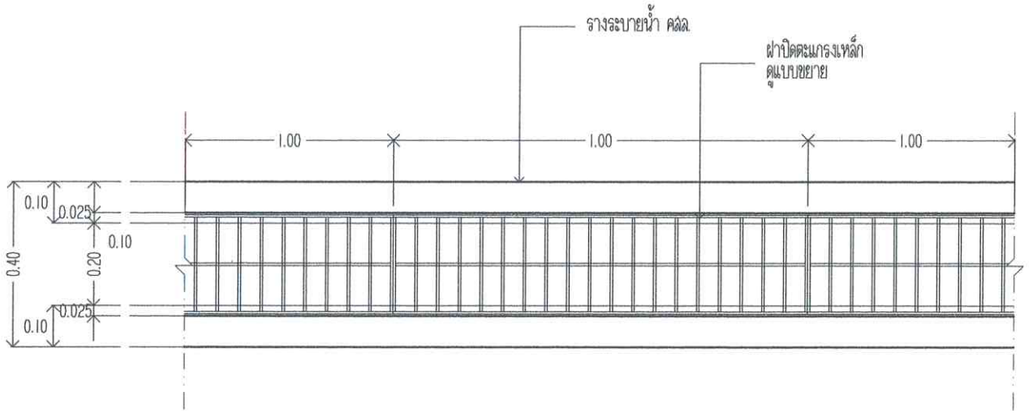


## แปลนรางระบายน้ำ คสล.รูปตัวยู+ฝาปิดตะแกรงเหล็ก

มาตราส่วน 1:20

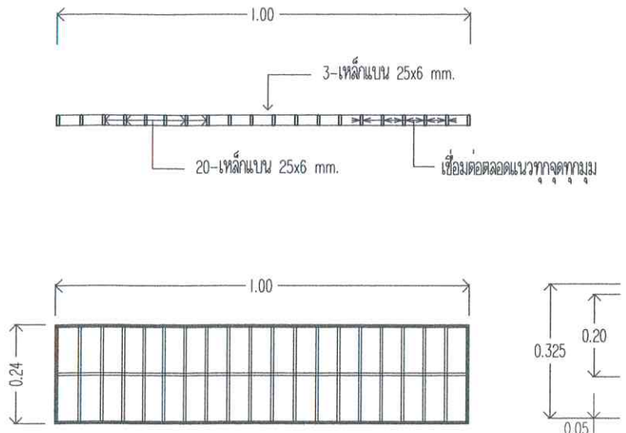


## แบบขยายรูปตัด (X)-(X)

**มาตราส่วน 1:15**

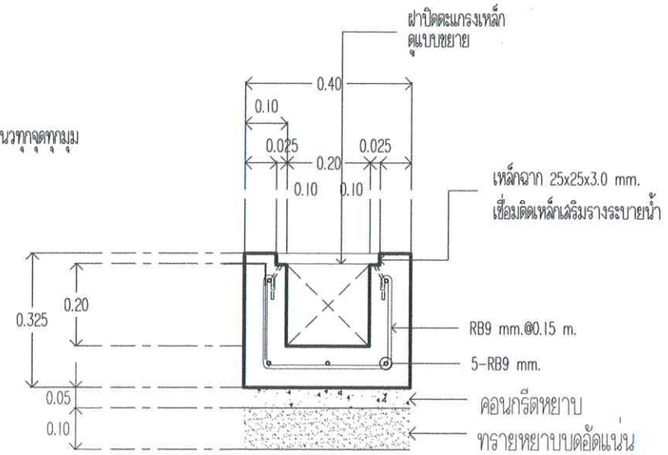


## แบบขยายรูปตัด (C)-(C)

**มาตราส่วน 1:15**

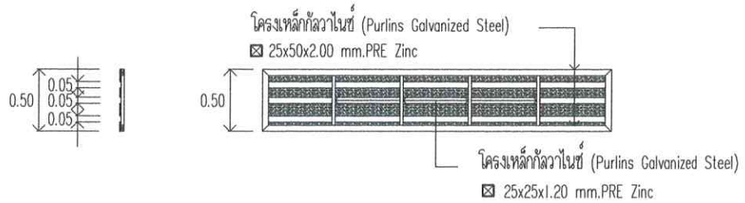


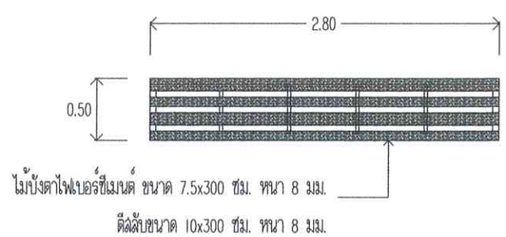


## แบบขยายกันสาด-1

**มาตราส่วน 1:50**

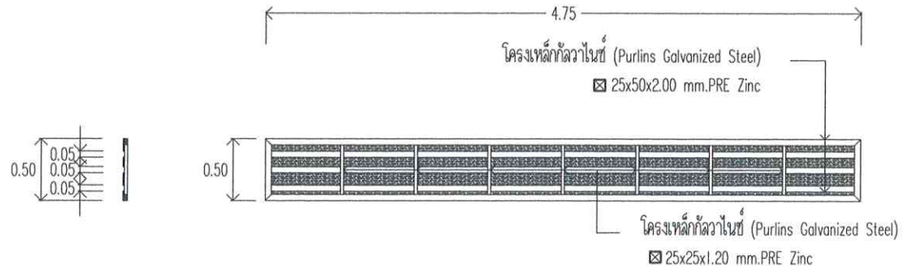


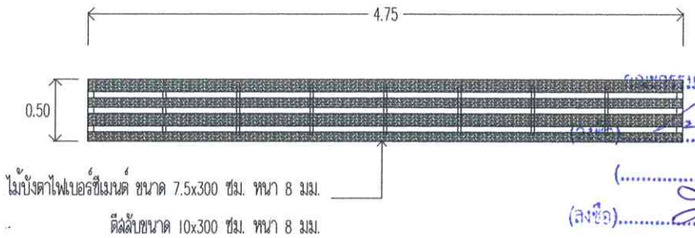


## แบบขยายกันสาด-2

**มาตราส่วน 1:50**

(คณะกรรมการกำหนดราคากลาง)

(ลงชื่อ).....ประธานกรรมการ

(.....)

(ลงชื่อ).....กรรมการ

(.....)

(ลงชื่อ).....กรรมการ

(.....)

(ลงชื่อ).....กรรมการ

(.....)

(ลงชื่อ).....กรรมการ

| | | | | | | | | | | | |
|---|---|---|---|---|---|---|---|---|---|---|---|
| กองช่าง เทศบาลตำบลปะทิว Pothio Subdistrict Municipality | โครงการ | ปรับปรุงภูมิทัศน์ศูนย์พัฒนาเด็กเล็กบ้านบางสน | เขียนแบบ | นายอรรถสิทธิ์ เอกวรรณัง<br>นายช่างโยธาอาวุโส | เห็นชอบ | จ.อ.เกรียงไกร เปลี่ยนสีนวล<br>ปลัดเทศบาลตำบลปะทิว | วิศวกร | นายสุทิน หารปาน<br>ภย.57390 | วันที่ | 16 พฤษภาคม 2562 | แบบแสดง -ขยายรางระบายน้ำ<br>-ขยาย กันสาด | แผ่นที่ 14 |
| | สถานที่ก่อสร้าง | ศูนย์พัฒนาเด็กเล็กบ้านบางสน<br>ม.7 ต.บางสน อ.ปะทิว จ.ชุมพร | ตรวจสอบ | นายพรชัย นุ้ยมาก<br>ผู้อำนวยการกองช่าง | อนุมัติ | นายมนตชัย โกษฐเพชร<br>นายกเทศมนตรีตำบลปะทิว | | | แบบเลขที่ | | | จำนวนแผ่น 14/16 |

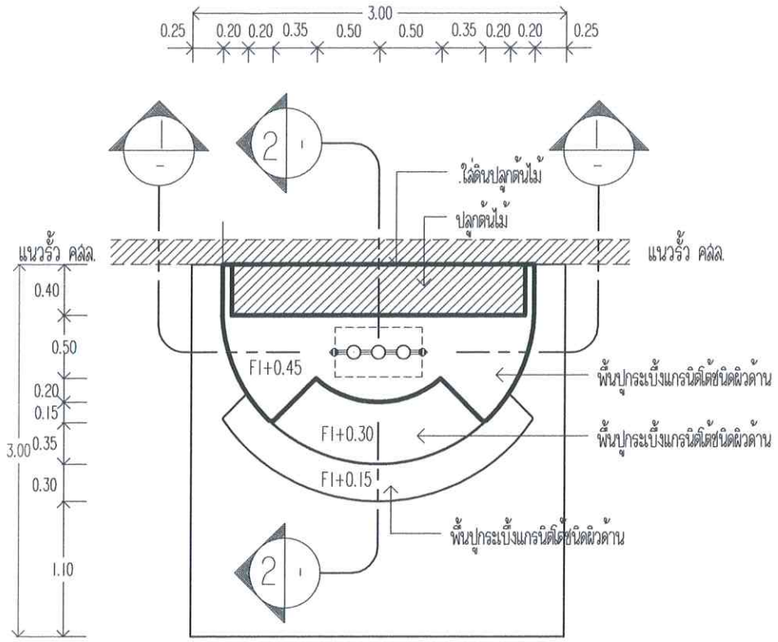


## แปลนพื้น (เสาธง)
Scale 1:75

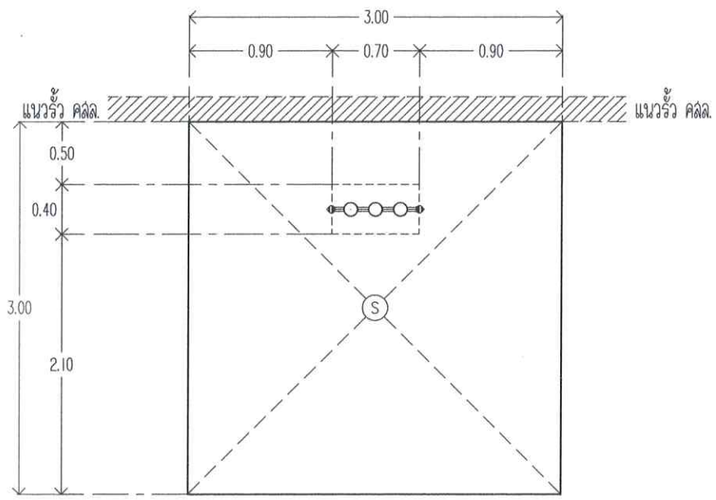


## แปลน เสา ตอม่อ คานคอดิน พื้น
Scale 1:175

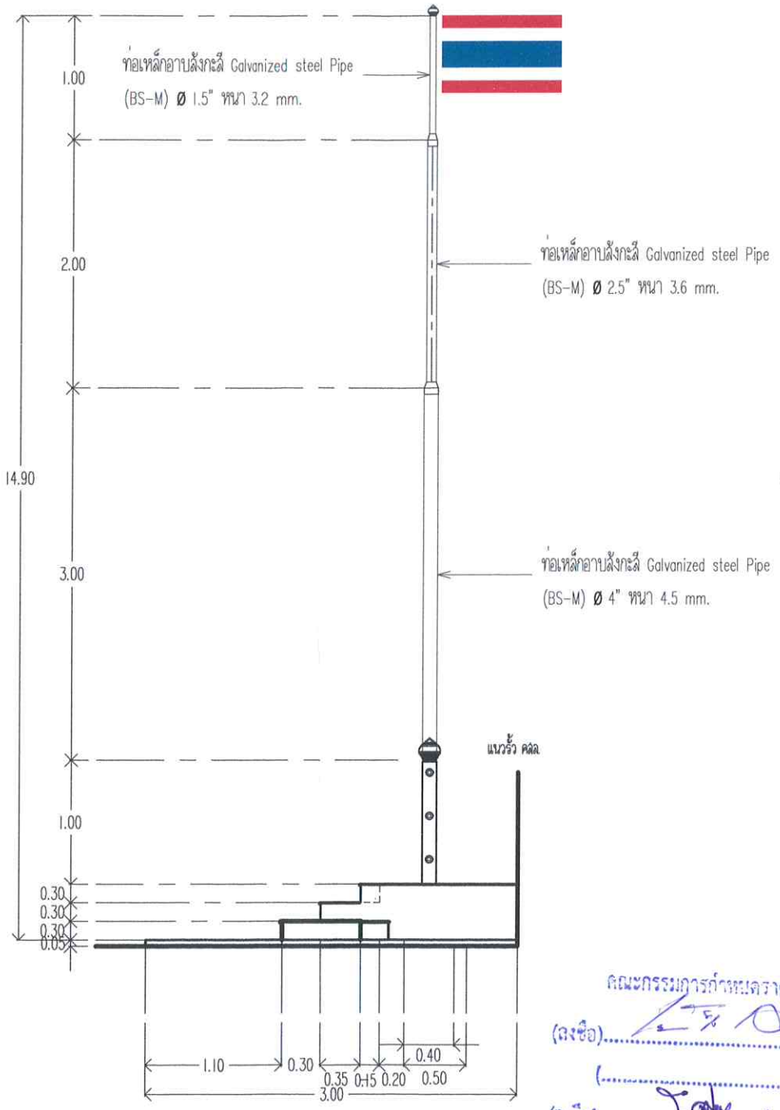


## รูปด้านข้าง
Scale 1:50

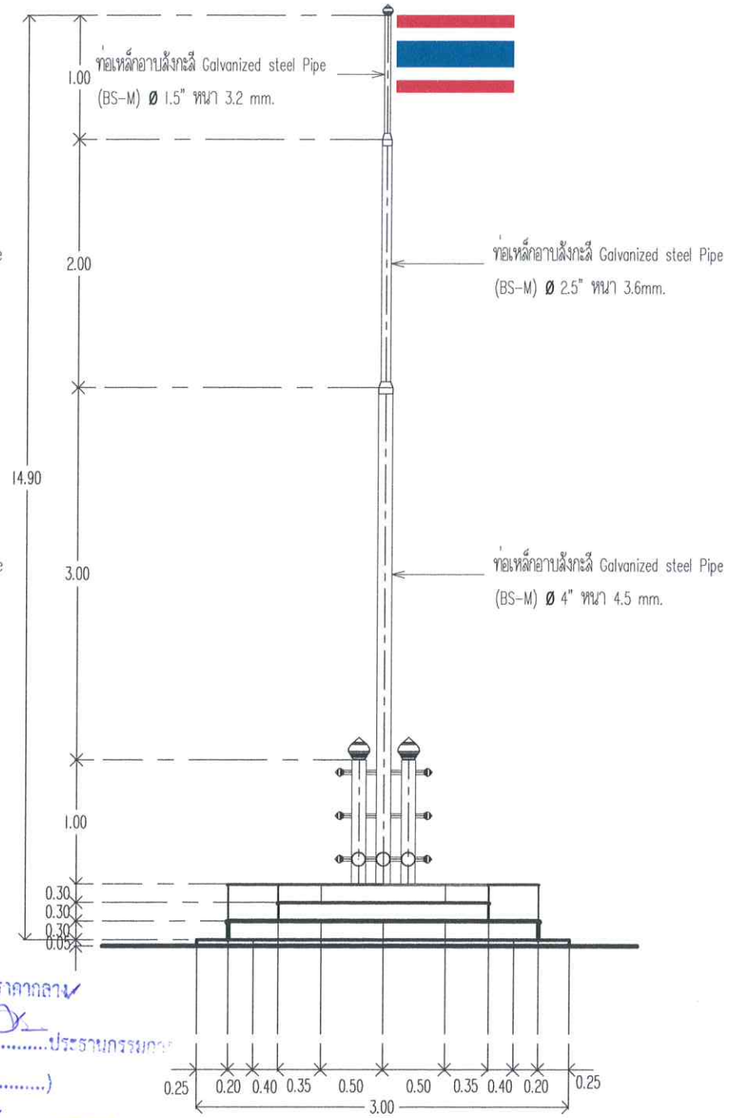


## รูปด้านหน้า
Scale 1:50

คณะกรรมการกำหนดราคากลาง
(ลงชื่อ).....ประธานกรรมการ
(.....)
(ลงชื่อ).....กรรมการ
(.....)
(ลงชื่อ).....กรรมการ
(.....)
(ลงชื่อ).....กรรมการ
(.....)
(ลงชื่อ).....กรรมการ
(.....)

| | | | | | | | | | | |
|---|---|---|---|---|---|---|---|---|---|---|
| กองช่าง เทศบาลตำบลปะทิว Pathio Subdistrict Municipality | โครงการ ปรับปรุงภูมิทัศน์ศูนย์พัฒนาเด็กเล็กบ้านบางลน | เขียนแบบ | นายดรรณดิทธิ์ เอกวรรณัง นายช่างโยธาอาวุโส | เห็นชอบ | จ.อ.เกรียงไกร เปลี่ยนสีนวล ปลัดเทศบาลตำบลปะทิว | วิศวกร | นายสุทิน หารปาน ภย.57390 | วันที่ | 16 พฤษภาคม 2562 | แบบแสดง ขยายงานเสาธงชาติ | แผ่นที่ 15 |
| | สถานที่ก่อสร้าง ศูนย์พัฒนาเด็กเล็กบ้านบางลน ม.7 ต.บางลม อ.ปะทิว จ.ชุมพร | ตรวจสอบ | นายพรชัย นุ้ยมาก ผู้อำนวยการกองช่าง | อนุมัติ | นายมนต์ชัย โภษฐะพชร นายกเทศมนตรีตำบลปะทิว | | | แบบเลขที่ | | | จำนวนแผ่น 15/16 |

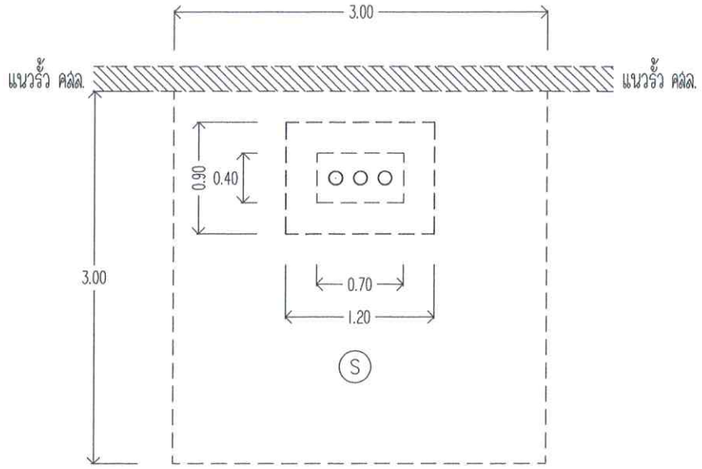


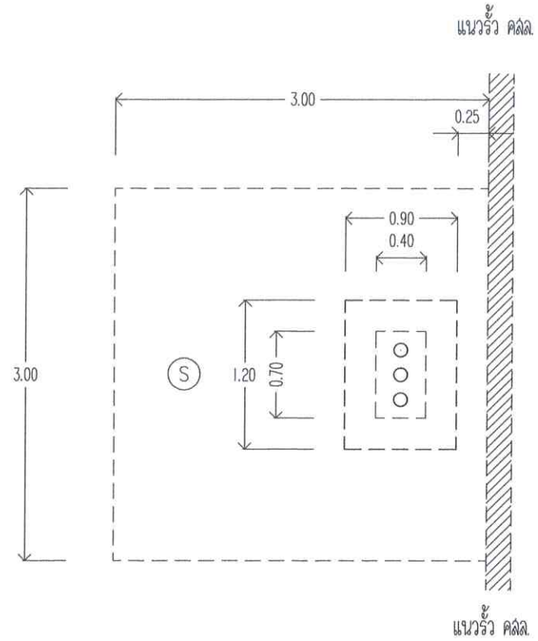


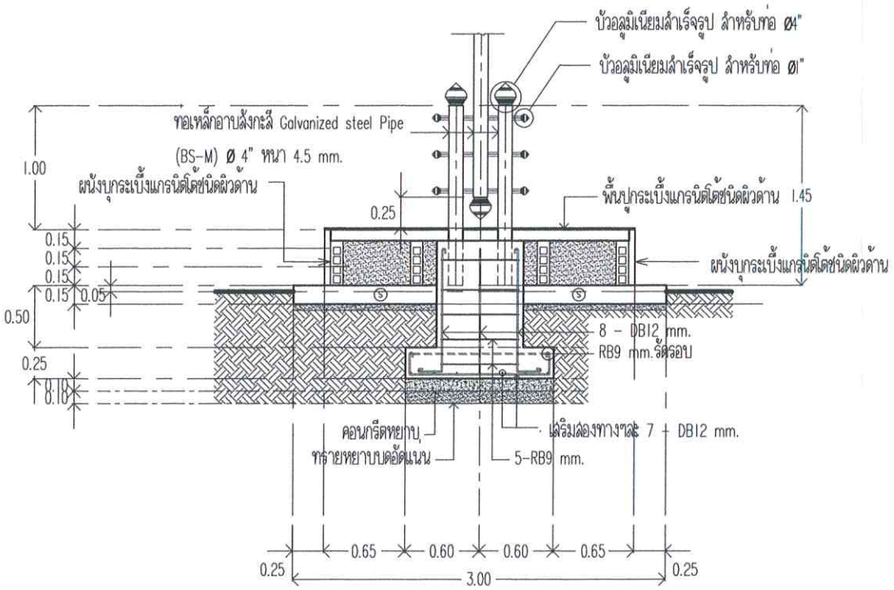


**ขยายรูปตัด ①-①**
Scale 1:50

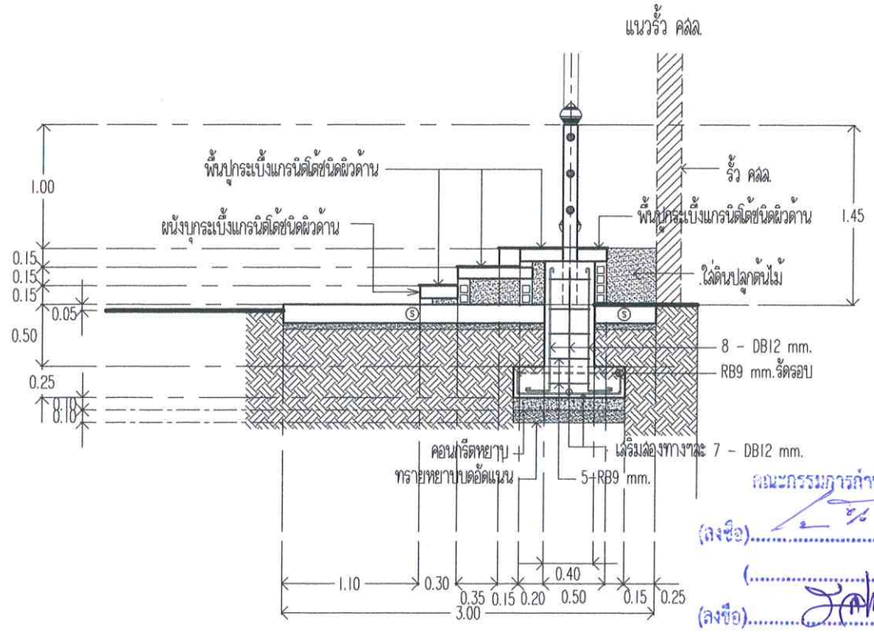


**ขยายรูปตัด ②-②**
Scale 1:50

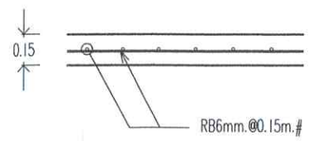


**ขยายพื้น S**
Scale 1:20

คณะกรรมการกำหนดราคากลาง
(ลงชื่อ).....ประธานกรรมการ
(.....)
(ลงชื่อ).....กรรมการ
(.....)
(ลงชื่อ).....กรรมการ
(.....)
(ลงชื่อ).....กรรมการ
(.....)
(ลงชื่อ).....กรรมการ
(.....)

| | | | | | | | | | | |
|---|---|---|---|---|---|---|---|---|---|---|
| กองช่าง เทศบาลตำบลปะทิว Pathio Subdistrict Municipality | โครงการ | ปรับปรุงภูมิทัศน์ศูนย์พัฒนาเด็กเล็กบ้านบางสน | เขียนแบบ. | นายอรรถสิทธิ์ เอกวรรณัง<br>นายช่างโยธาอาวุโส | เห็นชอบ. | จ.อ.เกรียงไกร เปี่ยนลีนวล<br>ปลัดเทศบาลตำบลปะทิว | วิศวกร. | นายสุทิน หารปาน<br>ภย.57390 | วันที่ | 16 พฤษภาคม 2562 | แบบแสดง | แผ่นที่ 16 |
| | สถานที่ก่อสร้าง | ศูนย์พัฒนาเด็กเล็กบ้านบางสน<br>ม.7 ต.บางสน อ.ปะทิว จ.ชุมพร | ตรวจสอบ. | นายพรชัย นุ่ยมาก<br>ผู้อำนวยการกองช่าง | อนุมัติ | นายมนต์ชัย โกษฐเพชร<br>นายกเทศมนตรีตำบลปะทิว | | | แบบเลขที่ | | ขยายงานเสาธงชาติ | จำนวนแผ่น 16/16 |